第27回愛知県中学生チャレンジバドミントン大会

男子一般の部

1	大庭　康太郎	（大府西中）
2	中島　庸介	（星槎名古屋中）
3	岡田　快璃	（藤森中）
4	加納　歩人	（高針台中）
5	太田　皓也	（大府中）
6	和保　晴馬	（港北中）
7	張　鼎知	（名古屋中）
8	長崎　壮亮	（高針台中）
9	三宅　創志	（南城中）
10	松井　輝竜	（大府北中）
11	柴田　成	（藤森中）
12	猪飼　崇介	（藤森中）
13	酒井　遥斗	（大府中）
14	坪田　虎太郎	（高針台中）
15	三輪　修平	（名古屋中）
16	呑海　和彦	（岩成台中）
17	大河内　尚	（名古屋中）
18	寺下　宗佑	（高針台中）
19	石田　奏芽	（春日井東部中）
20	古田　豊	（大府北中）
21	上田　一輝	（藤森中）
22	尾崎　陽亮	（南城中）
23	大屋　諒	（高針台中）
24	鈴置　友絆	（大府西中）
25	大西　璃空	（藤森中）
26	三浦　恵慈	（港北中）
27	猪子　大嘉	（名古屋中）
28	横溝　幸弥	（高針台中）
29	齋木　亮佑	（大府南中）
30	末武　春雅	（大府北中）
31	伊藤　大流	（藤森中）
32	井上　翼	（大府中）
33	成瀬　日陽	（高針台中）
34	泉　佑樹	（大府北中）
35	野副　晃生	（東海中）
36	濱崎　環	（名古屋中）
37	樹神　亮汰	（藤森中）
38	古田　歩空	（名古屋中）
39	成岡　蒼翔	（高針台中）
40	増川　尚吾	（南城中）
41	中川　愛翔	（岩成台中）
42	伊東　蒼真	（美和中）
43	福地　琉星	（藤森中）
44	山本　遥翔	（南城中）
45	星野　湊哉	（高針台中）
46	加古　颯真	（大府南中）
47	夏目　隼太朗	（名古屋中）
48	松山　翔空	（大府中）
49	菊本　優楽	（大府北中）
50	橋本　笑汰郎	（藤森中）
51	佐伯　慶真	（高針台中）
52	鴨田　星那	（春日井東部中）
53	青山　航大	（名古屋中）
54	篠原　龍也	（港北中）
55	執行　翼	（高針台中）
56	二村　颯真	（藤森中）
57	永岡　柊	（加木屋中）
58	鬼頭　壮宙	（高針台中）
59	佐藤　稜大	（岩成台中）
60	日比野　優翔	（南城中）
61	杉浦　克季	（藤森中）
62	澁谷　賢人	（高針台中）
63	モクハマド　リコ	（大府北中）
64	柳澤　琳空	（大府北中）
65	早川　稜真	（知多中）
66	木下　煌生	（高針台中）
67	野村　恒成	（南城中）
68	深谷　叶翔	（名古屋中）
69	重久　颯良	（港北中）
70	田中　悠登	（名古屋中）
71	深谷　ねむ	（大府中）
72	名手　優弥	（藤森中）
73	大崎　颯士	（大府中）
74	鐘ヶ江　拓人	（藤森中）
75	水野　凌翔	（大府北中）
76	今橋　慶人	（名古屋中）
77	杉山　力斗	（高針台中）
78	石川　凌聖	（大府西中）
79	長野　来飛	（大府南中）
80	深谷　啓太	（名古屋中）
81	秋山　航希	（名古屋中）
82	國定　斗馬	（高針台中）
83	南山　公志	（藤森中）
84	久田　晴葵	（師勝Ｊｒ）
85	辻本　麗穏	（春日井中部中）
86	奥村　圭佑	（藤森中）
87	川北　旺李	（高針台中）
88	古澤　虎太郎	（名古屋中）
89	崎原　虎ノ進	（港北中）
90	吉開　陽斗	（大府北中）
91	田中　佑樹	（藤森中）
92	香川　葵空	（大府中）
93	東田　昊大	（名古屋中）
94	城戸　幸貴	（高針台中）
95	日置　篤弥	（南城中）
96	岡　丸豊	（藤森中）
97	西野　晃仁	（高針台中）
98	上野　翔大	（大府南中）
99	坂梨　友哉	（港北中）
100	今井　敬一郎	（春日井東部中）
101	中原　功晴	（名古屋中）
102	森　洸太朗	（大府中）
103	蘆名　悠人	（大府北中）
104	田中　陵太	（高針台中）
105	磯野　正虎	（名古屋中）
106	市川　陽斗	（港北中）
107	柴垣　奏音	（高針台中）
108	蒔田　稟太郎	（藤森中）
109	増山　拓志	（大府南中）
110	有田　凌晟	（大府中）
111	松原　尚平	（藤森中）
112	立松　隼	（東海中）
113	加藤　雅崚	（大府北中）
114	友永　翔	（高針台中）
115	長谷川　聡亮	（名古屋中）
116	野田　浩一朗	（大府西中）
117	下地　虎太	（大府北中）
118	松永　想生	（南城中）
119	光田　奎太	（藤森中）
120	武田　祥	（名古屋中）
121	田中　結大	（高針台中）
122	佐々木　直之	（岩成台中）
123	柴田　将成	（藤森中）
124	遠藤　隆晟	（尾張旭市立西中）
125	清水　啓矢	（Ｗｉｎｗｉｎ）
126	髙倉　隼斗	（大府南中）
127	田中　映翔	（高針台中）
128	野垣　晃大	（南城中）
129	松浦　壮佑	（藤森中）
130	寺本　瑛音	（名古屋中）
131	山神　光輝	（大府中）
132	川口　心颯	（バドラッシュ）
133	水野　勇馬	（大府北中）
134	森　慶宗	（高針台中）
135	安達　龍翔	（港北中）
136	西田　智葵	（高針台中）
137	後藤　惺来	（藤森中）
138	上野　恭太郎	（名古屋中）
139	河合　海飛	（岩成台中）
140	熊崎　擢斗	（名古屋中）
141	草間　瑛	（藤森中）
142	橋口　煉央	（大府西中）
143	近藤　悠希	（大府北中）
144	丹羽　啓太	（高針台中）
145	板津　遼大	（名古屋中）
146	西崎　緑乃季	（高針台中）
147	神野　悠太	（大府北中）
148	望月　勇希	（藤森中）
149	徳山　絢都	（南城中）
150	沢井　海斗	（東海中）
151	矢野　希昇	（名古屋中）
152	兪　曦林	（藤森中）
153	西村　天晴	（高針台中）
154	江口　隼生	（大府中）
155	山口　正航	（大府北中）
156	船橋　來篤	（名古屋中）
157	相羽　蓮都	（大府中）
158	東田　暖生	（高針台中）
159	池原　凛輝	（横須賀中）
160	石塚　大馳	（藤森中）
161	田屋　昇悟	（港北中）
162	藤野　成	（藤森中）
163	市岡　賢治	（高針台中）
164	山内　梗護	（岩成台中）
	堀部　雄介	（南城中）

第27回愛知県中学生チャレンジバドミントン大会
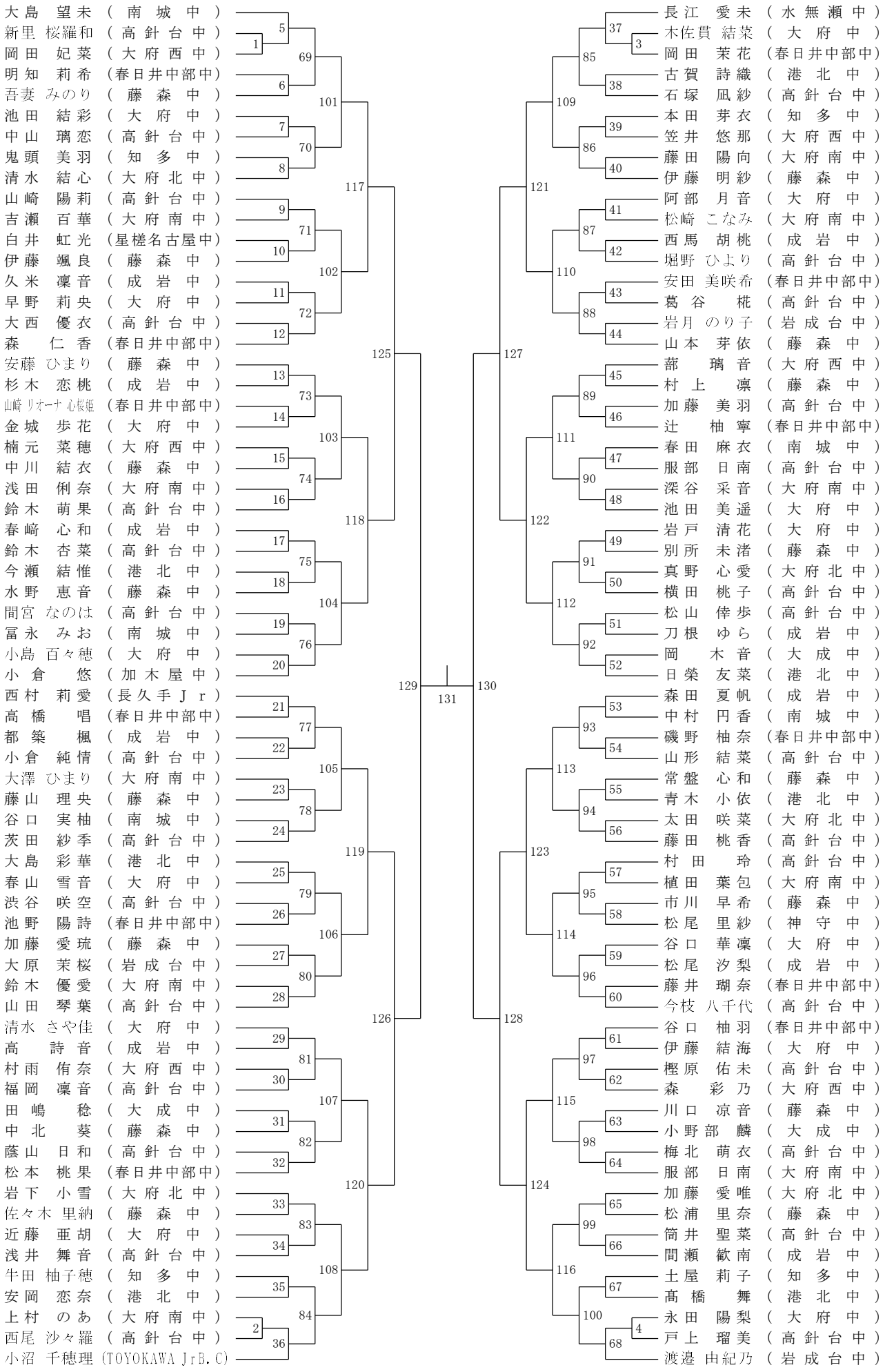
女子一般の部