ジュニアの部　男子ダブルス

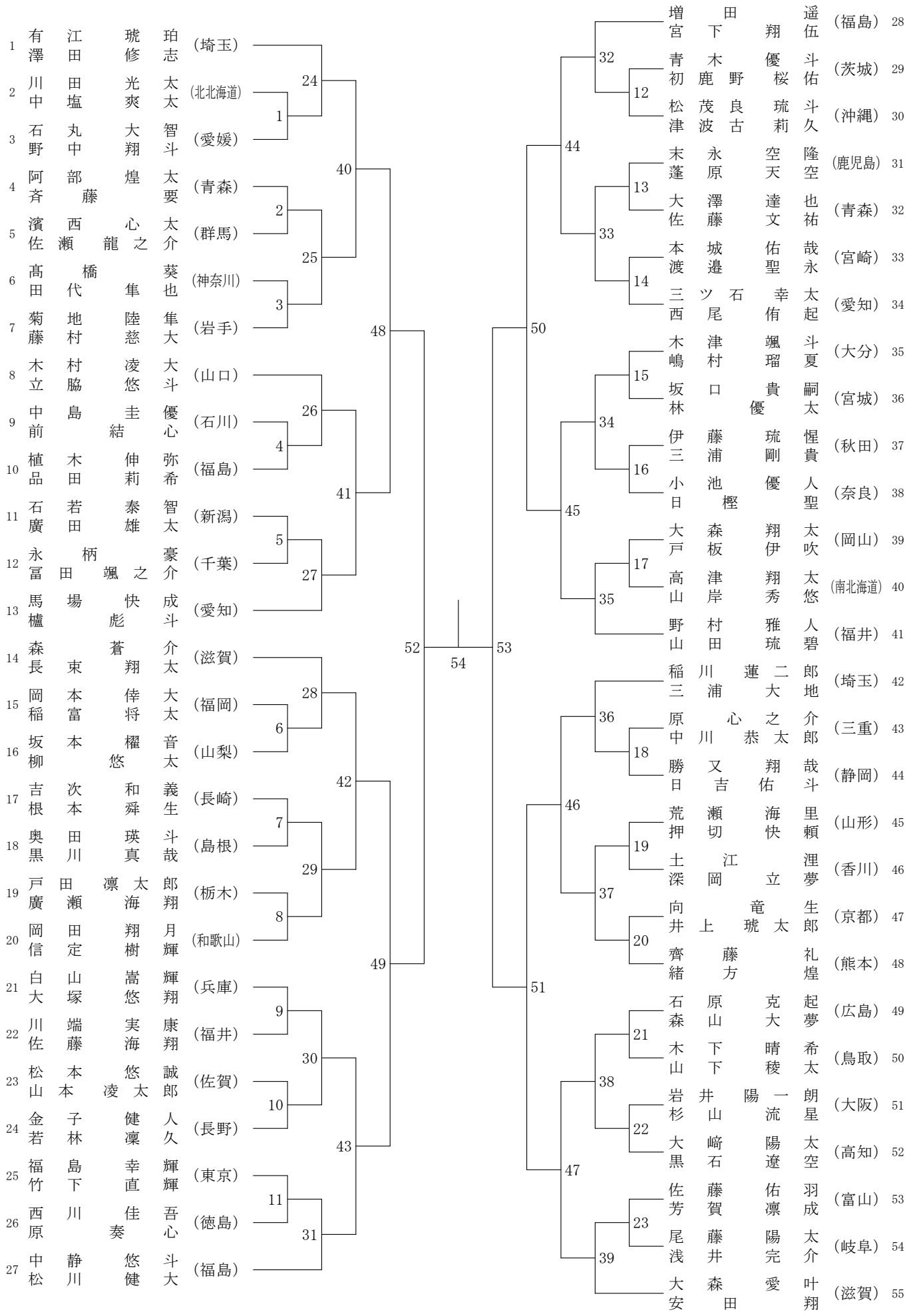
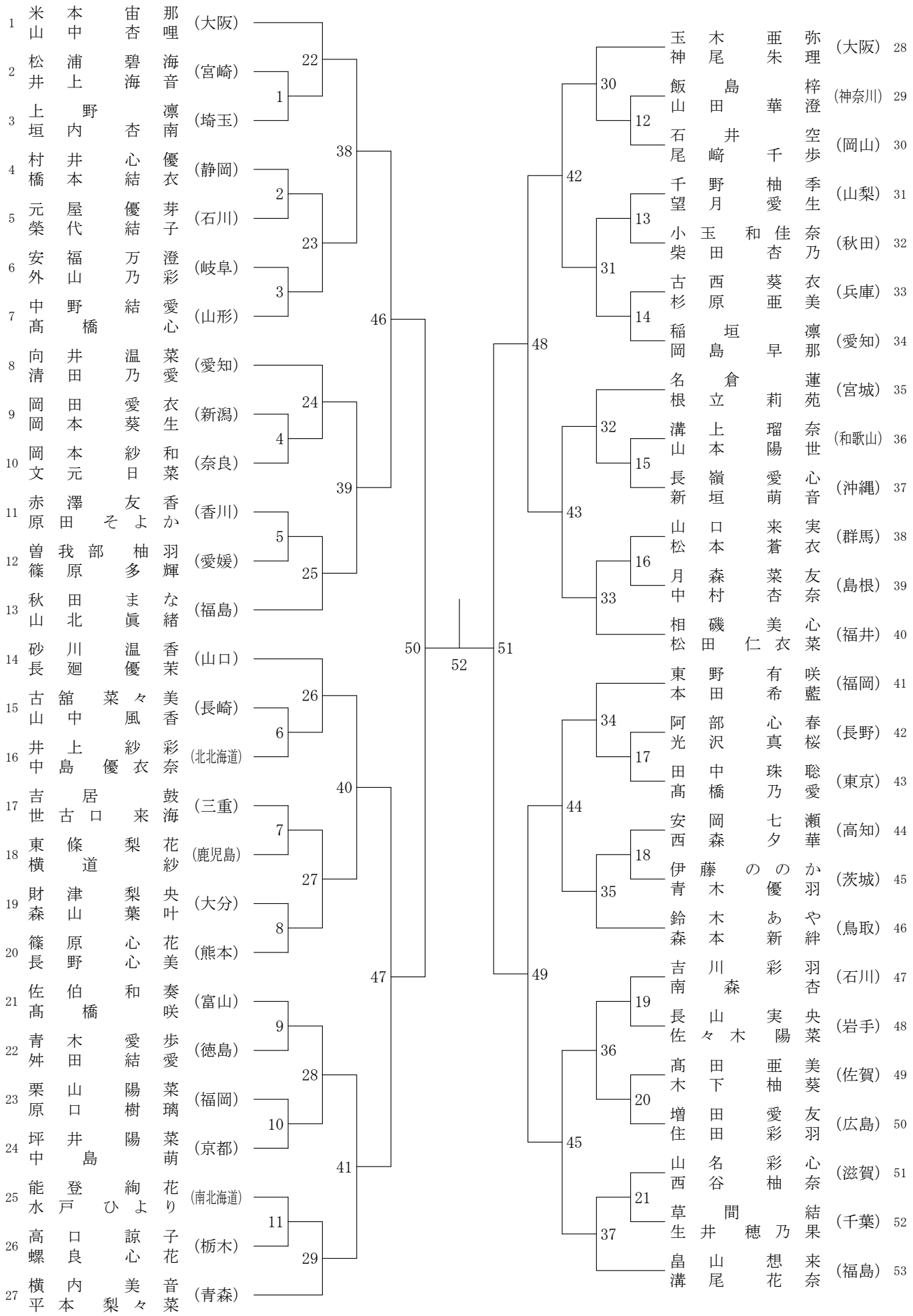
ジュニアの部　女子ダブルス