男子個人対抗の部（複）

【ＢＤ】

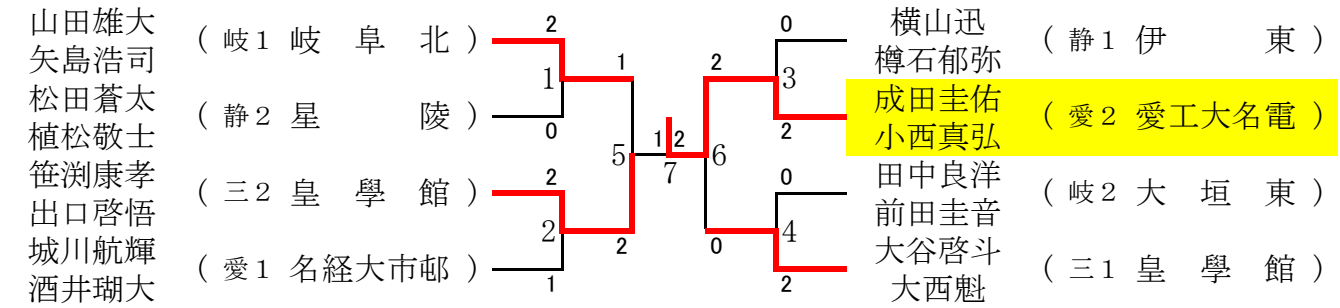

【３位決定戦】

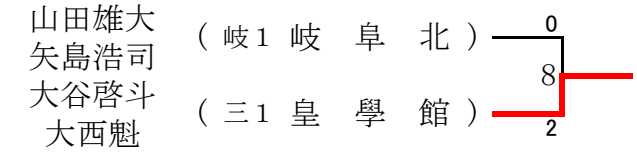

【第２代表決定戦】

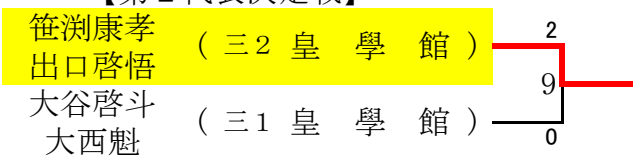

女子個人対抗の部（複）

【ＧＤ】

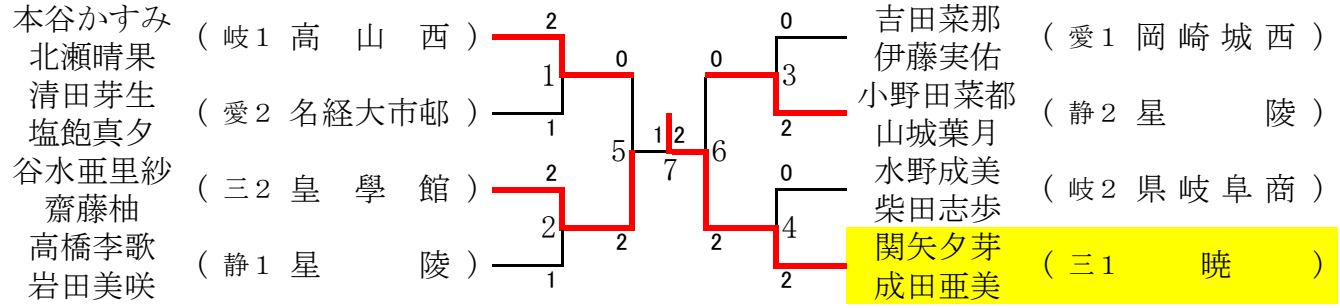

【３位決定戦】

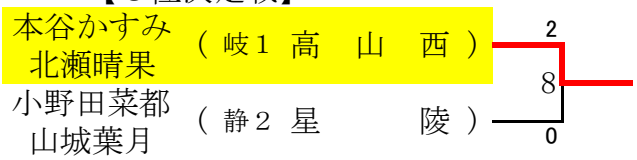

【第２代表決定戦】