女子複（1）

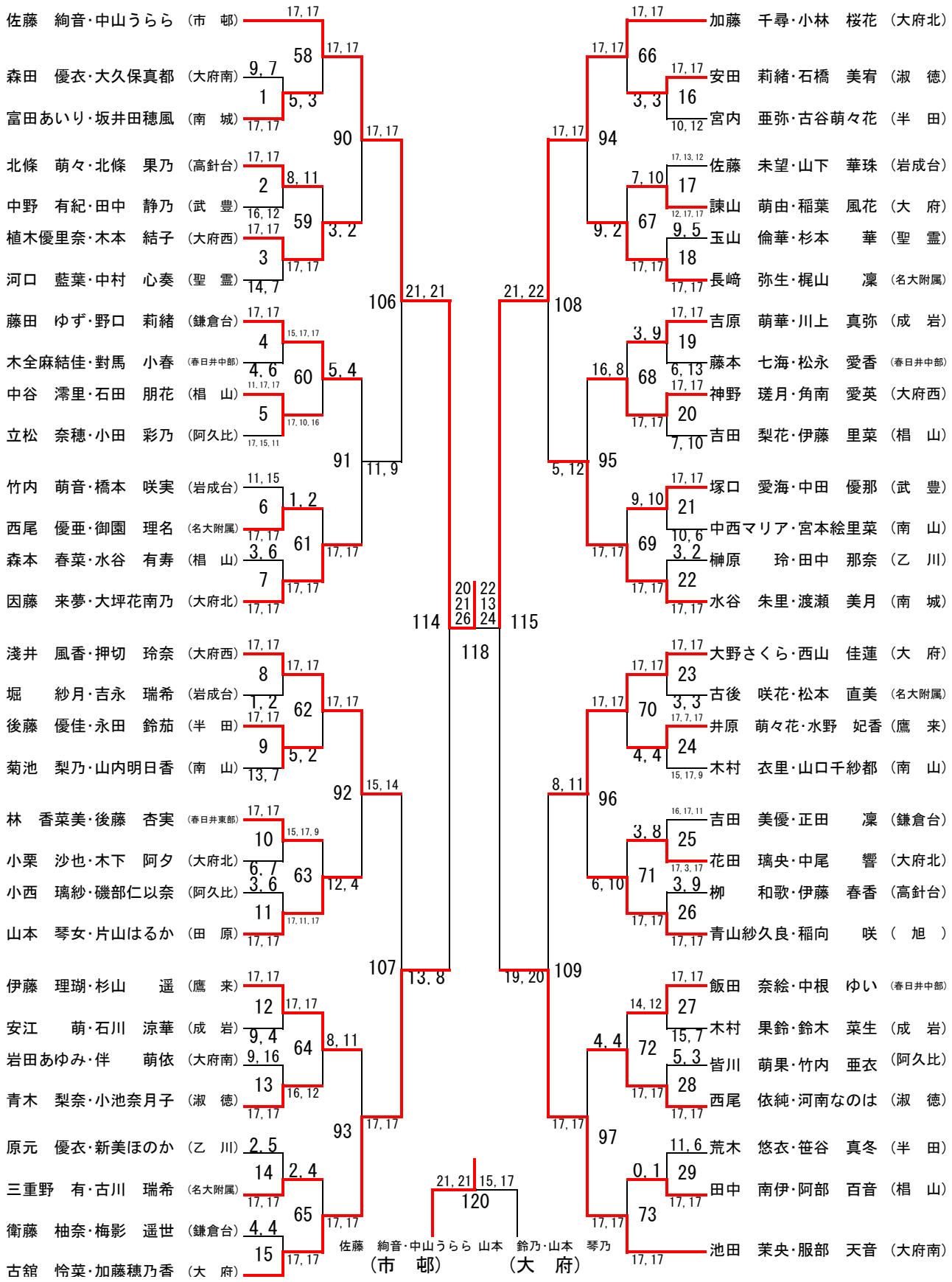
佐藤　絢音・中山うららら（市　邨）
森田　優衣・大久保真都（大府南）
富田あいり・坂井田穂風（南　城）
北條　萌々・北條　果乃（高針台）
中野　有紀・田中　静乃（武　豊）
植木優里奈・木本　結子（大府西）
河口　藍葉・中村　心奏（聖　霊）
藤田　ゆず・野口　莉緒（鎌倉台）
木全麻結佳・對馬　小春（春日井中部）
中谷　澪里・石田　朋花（椙　山）
立松　奈穂・小田　彩乃（阿久比）
竹内　萌音・橋本　咲実（岩成台）
西尾　優亜・御園　理名（名大附属）
森本　春菜・水谷　有寿（椙　山）
因藤　来夢・大坪花南乃（大府北）
浅井　風香・押切　玲奈（大府西）
堀　紗月・吉永　瑞希（岩成台）
後藤　優佳・永田　鈴茄（半　田）
菊池　梨乃・山内明日香（南　山）
林　香菜美・後藤　杏実（春日井東部）
小栗　沙也・木下　阿夕（大府北）
小西　璃紗・磯部仁以奈（阿久比）
山本　琴女・片山はるか（田　原）
伊藤　理瑚・杉山　遥（鷹　来）
安江　萌・石川　涼華（成　岩）
岩田あゆみ・伴　萌依（大府南）
青木　梨奈・小池奈月子（淑　徳）
原元　優衣・新美ほのか（乙　川）
三重野　有・古川　瑞希（名大附属）
衛藤　柚奈・梅影　遥世（鎌倉台）
古舘　怜菜・加藤穂乃香（大　府）
加藤　千尋・小林　桜花（大府北）
安田　莉緒・石橋　美宥（淑　徳）
宮内　亜弥・古谷萌々花（半　田）
佐藤　未望・山下　華珠（岩成台）
諫山　萌由・稲葉　風花（大　府）
玉山　倫華・杉本　華（聖　霊）
長崎　弥生・梶山　凜（名大附属）
吉原　萌華・川上　真弥（成　岩）
藤本　七海・松永　愛香（春日井中部）
神野　瑳月・角南　愛英（大府西）
吉田　梨花・伊藤　里菜（椙　山）
塚口　愛海・中田　優那（武　豊）
中西マリア・宮本絵里菜（南　山）
榊原　玲・田中　那奈（乙　川）
水谷　朱里・渡瀬　美月（南　城）
大野さくら・西山　佳蓮（大　府）
古後　咲花・松本　直美（名大附属）
井原　萌々花・水野　妃香（鷹　来）
木村　衣里・山口千紗都（南　山）
吉田　美優・正田　凜（鎌倉台）
花田　璃央・中尾　響（大府北）
柳　和歌・伊藤　春香（高針台）
青山紗久良・稲向　咲（旭）
飯田　奈絵・中根　ゆい（春日井中部）
木村　果鈴・鈴木　菜生（成　岩）
皆川　萌果・竹内　亜衣（阿久比）
西尾　依純・河南なのは（淑　徳）
荒木　悠衣・笹谷　真冬（半　田）
田中　南伊・阿部　百音（椙　山）
池田　茉央・服部　天音（大府南）
佐藤　絢音・中山うららら　山本　琴乃
（市　邨）
鈴乃・山本
（大　府）

女子複（2）

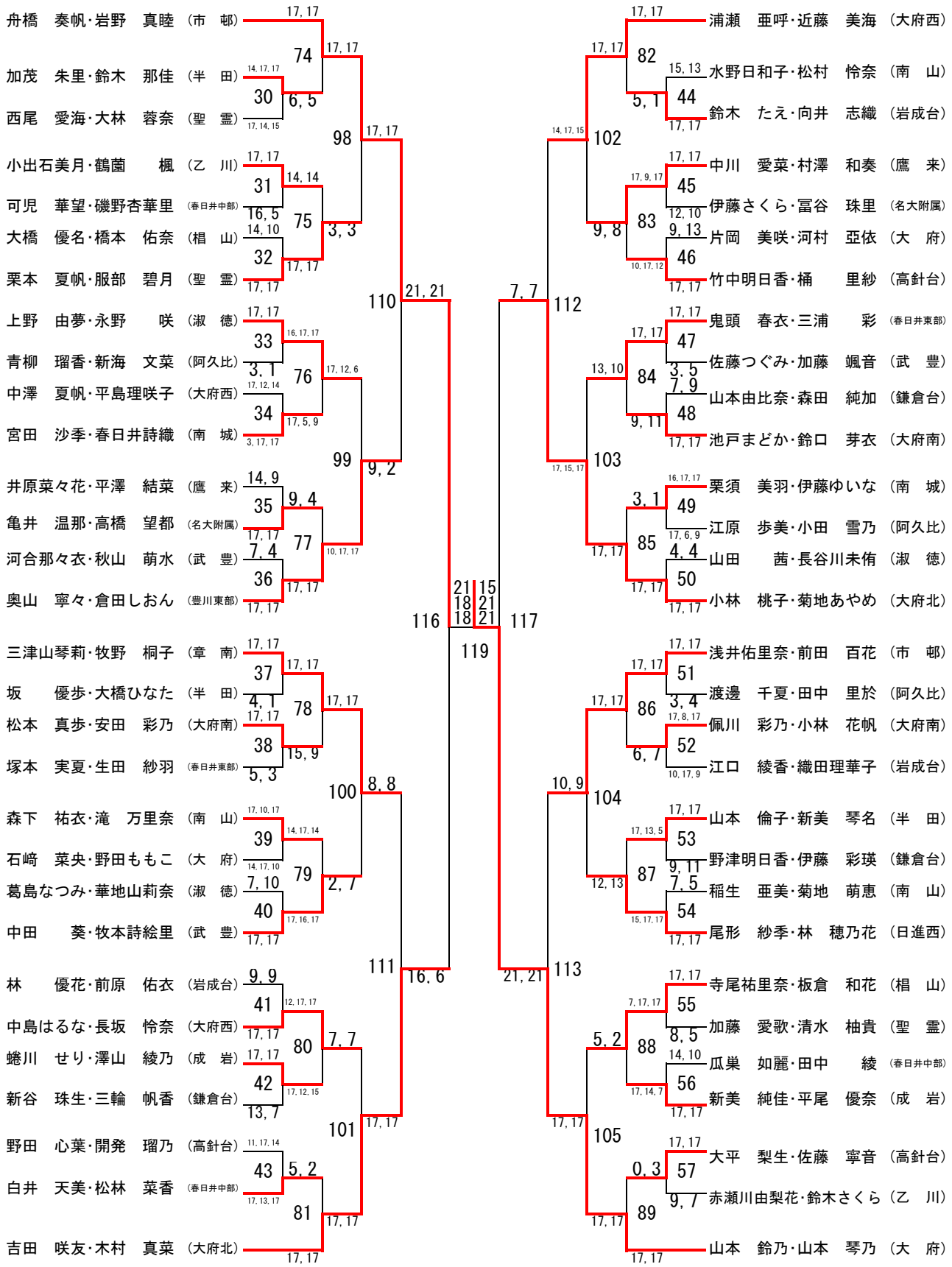
舟橋　奏帆・岩野　真睦（市　邨）
加茂　朱里・鈴木　那佳（半　田）
西尾　愛海・大林　蓉奈（聖　霊）
小出石美月・鶴薗　楓（乙　川）
可児　華望・磯野杏華里（春日井中部）
大橋　優名・橋本　佑奈（椙　山）
栗本　夏帆・服部　碧月（聖　霊）
上野　由夢・永野　咲（淑　徳）
青柳　瑠香・新海　文菜（阿久比）
中澤　夏帆・平島理咲子（大府西）
宮田　沙季・春日井詩織（南　城）
井原菜々花・平澤　結菜（鷹　来）
亀井　温那・高橋　望都（名大附属）
河合那々衣・秋山　萌水（武　豊）
奥山　寧々・倉田しおん（豊川東部）
三津山琴莉・牧野　桐子（章　南）
坂　優歩・大橋ひなた（半　田）
松本　真歩・安田　彩乃（大府南）
塚本　実夏・生田　紗羽（春日井東部）
森下　祐衣・滝　万里奈（南　山）
石﨑　菜央・野田ももこ（大　府）
葛島なつみ・華地山莉奈（淑　徳）
中田　葵・牧本詩絵里（武　豊）
林　優花・前原　佑衣（岩成台）
中島はるな・長坂　怜奈（大府西）
蜷川　せり・澤山　綾乃（成　岩）
新谷　珠生・三輪　帆香（鎌倉台）
野田　心葉・開発　瑠乃（高針台）
白井　天美・松林　菜香（春日井中部）
吉田　咲友・木村　真菜（大府北）
浦瀬　亜呼・近藤　美海（大府西）
水野日和子・松村　怜奈（南　山）
鈴木　たえ・向井　志織（岩成台）
中川　愛菜・村澤　和奏（鷹　来）
伊藤さくら・冨谷　珠里（名大附属）
片岡　美咲・河村　亞依（大　府）
竹中明日香・桶　里紗（高針台）
鬼頭　春衣・三浦　彩（春日井東部）
佐藤つぐみ・加藤　颯音（武　豊）
山本由比奈・森田　純加（鎌倉台）
池戸まどか・鈴口　芽衣（大府南）
栗須　美羽・伊藤ゆいな（南　城）
江原　歩美・小田　雪乃（阿久比）
山田　茜・長谷川未侑（淑　徳）
小林　桃子・菊地あやめ（大府北）
浅井佑里奈・前田　百花（市　邨）
渡邊　千夏・田中　里於（阿久比）
佩川　彩乃・小林　花帆（大府南）
江口　綾香・織田理華子（岩成台）
山本　倫子・新美　琴名（半　田）
野津明日香・伊藤　彩瑛（鎌倉台）
稲生　亜美・菊地　萌恵（南　山）
尾形　紗季・林　穂乃花（日進西）
寺尾祐里奈・板倉　和花（椙　山）
加藤　愛歌・清水　柚貴（聖　霊）
瓜巣　如麗・田中　綾（春日井中部）
新美　純佳・平尾　優奈（成　岩）
大平　梨生・佐藤　寧音（高針台）
赤瀬川由梨花・鈴木さくら（乙　川）
山本　鈴乃・山本　琴乃（大　府）
74
30
31
75
32
33
76
34
35
77
36
37
78
38
79
40
41
80
42
43
81
98
99
100
101
110
111
116
119
117
102
103
104
105
112
113
82
44
45
83
46
47
84
48
49
85
50
51
86
52
87
54
55
88
56
89
9, 8
7, 7
21, 21
9, 2
8, 8
16, 6
21 15
18 21
18 21