男子単（1）

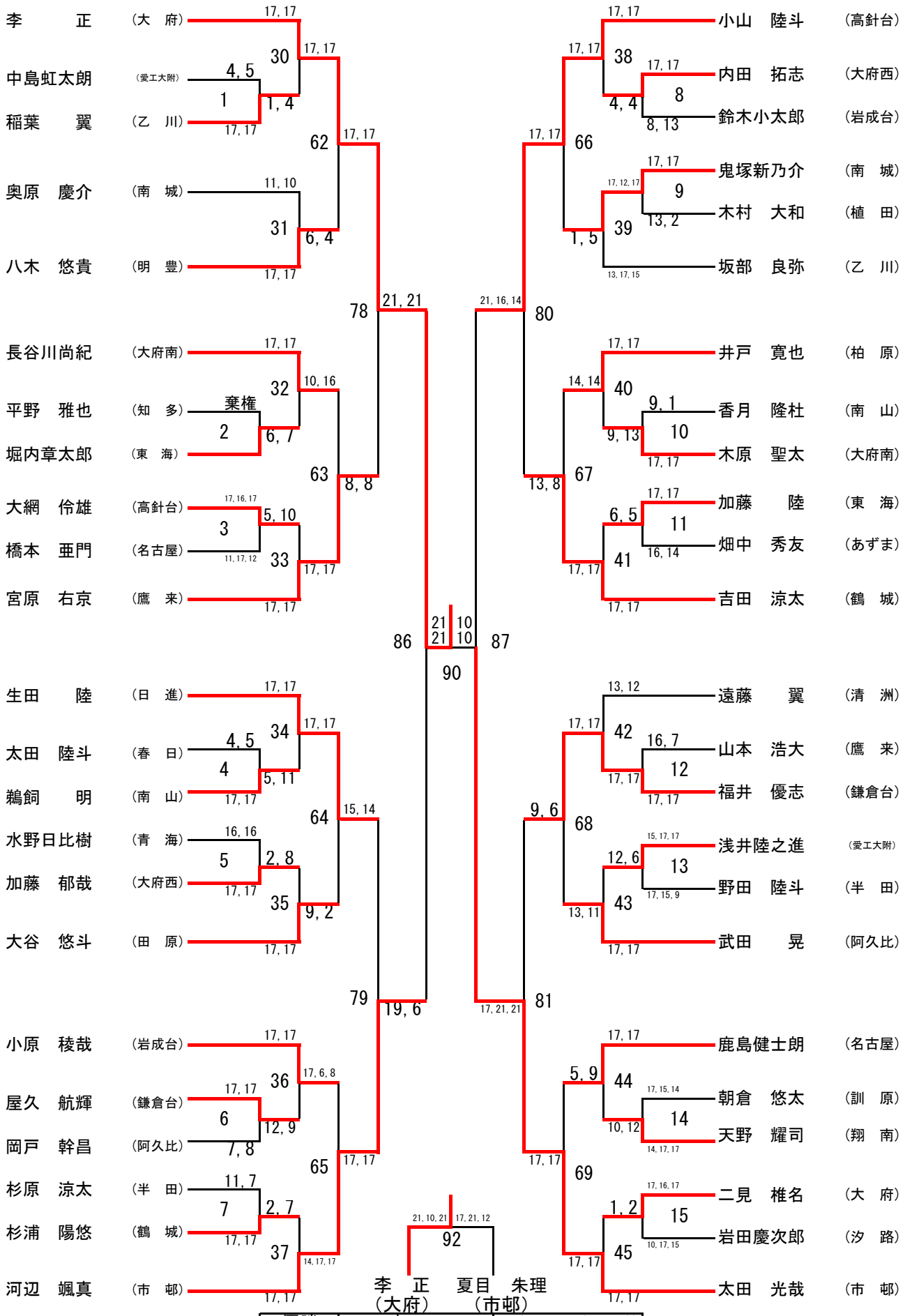

優勝	李　正	大府市立大府中学校
第２位	夏目　朱理	名古屋経済大学市邨中学校
第３位	太田　光哉	名古屋経済大学市邨中学校
第３位	城川　真輝	大府市立大府南中学校

男子単（2）

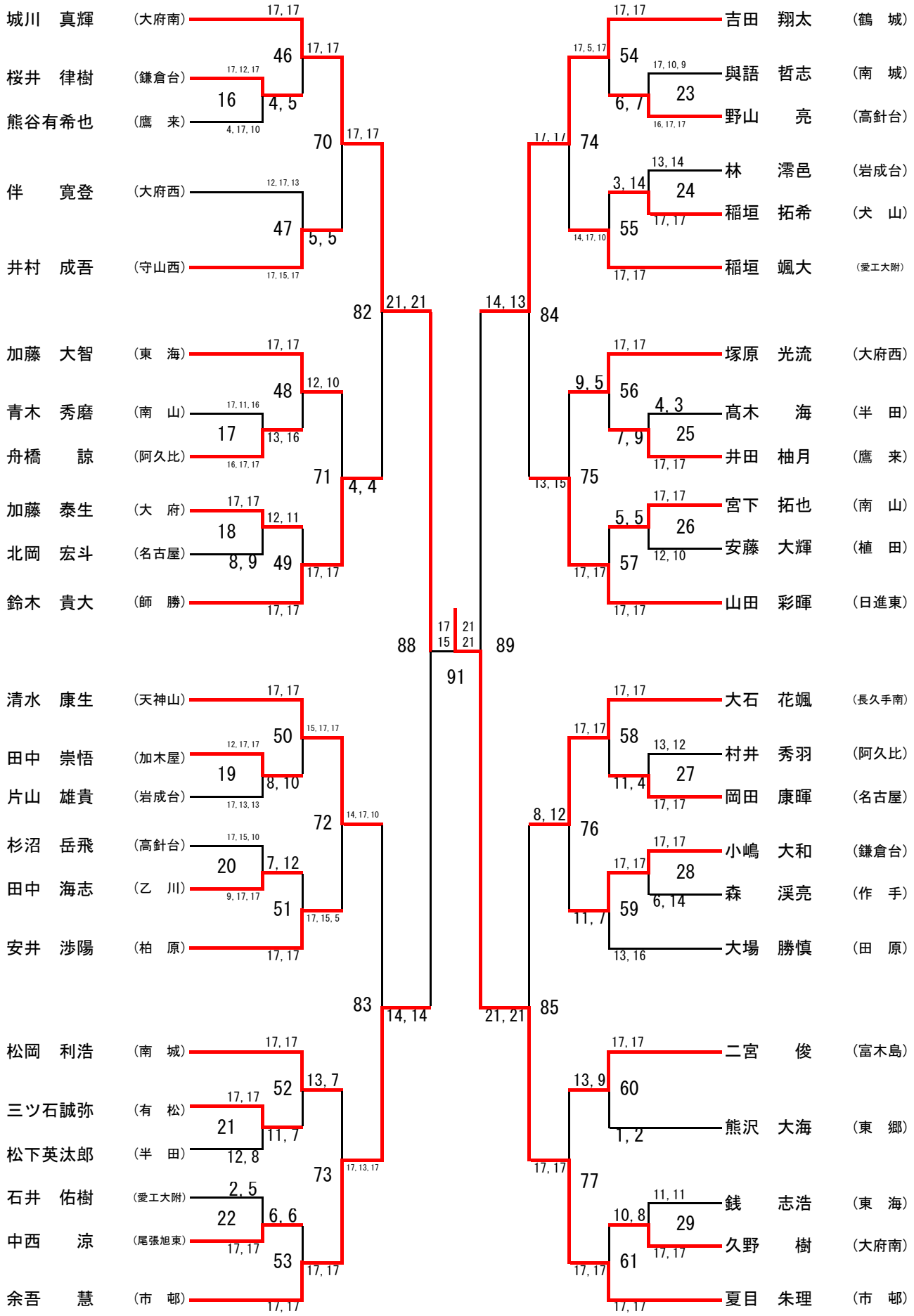
城川　真輝　（大府南）
桜井　律樹　（鎌倉台）
熊谷有希也　（鷹　来）
伴　寛登　（大府西）
井村　成吾　（守山西）
加藤　大智　（東　海）
青木　秀磨　（南　山）
舟橋　諒　（阿久比）
加藤　泰生　（大　府）
北岡　宏斗　（名古屋）
鈴木　貴大　（師　勝）
清水　康生　（天神山）
田中　崇悟　（加木屋）
片山　雄貴　（岩成台）
杉沼　岳飛　（高針台）
田中　海志　（乙　川）
安井　渉陽　（柏　原）
松岡　利浩　（南　城）
三ツ石誠弥　（有　松）
松下英汰郎　（半　田）
石井　佑樹　（愛工大附）
中西　涼　（尾張旭東）
余吾　慧　（市　邨）
吉田　翔太　（鶴　城）
與語　哲志　（南　城）
野山　亮　（高針台）
林　澪邑　（岩成台）
稲垣　拓希　（犬　山）
稲垣　颯大　（愛工大附）
塚原　光流　（大府西）
髙木　海　（半　田）
井田　柚月　（鷹　来）
宮下　拓也　（南　山）
安藤　大輝　（植　田）
山田　彩暉　（日進東）
大石　花颯　（長久手南）
村井　秀羽　（阿久比）
岡田　康暉　（名古屋）
小嶋　大和　（鎌倉台）
森　渓亮　（作　手）
大場　勝慎　（田　原）
二宮　俊　（富木島）
熊沢　大海　（東　郷）
銭　志浩　（東　海）
久野　樹　（大府南）
夏目　朱理　（市　邨）