平成30年度愛知県高等学校新人体育大会バドミントン競技　愛知県大会
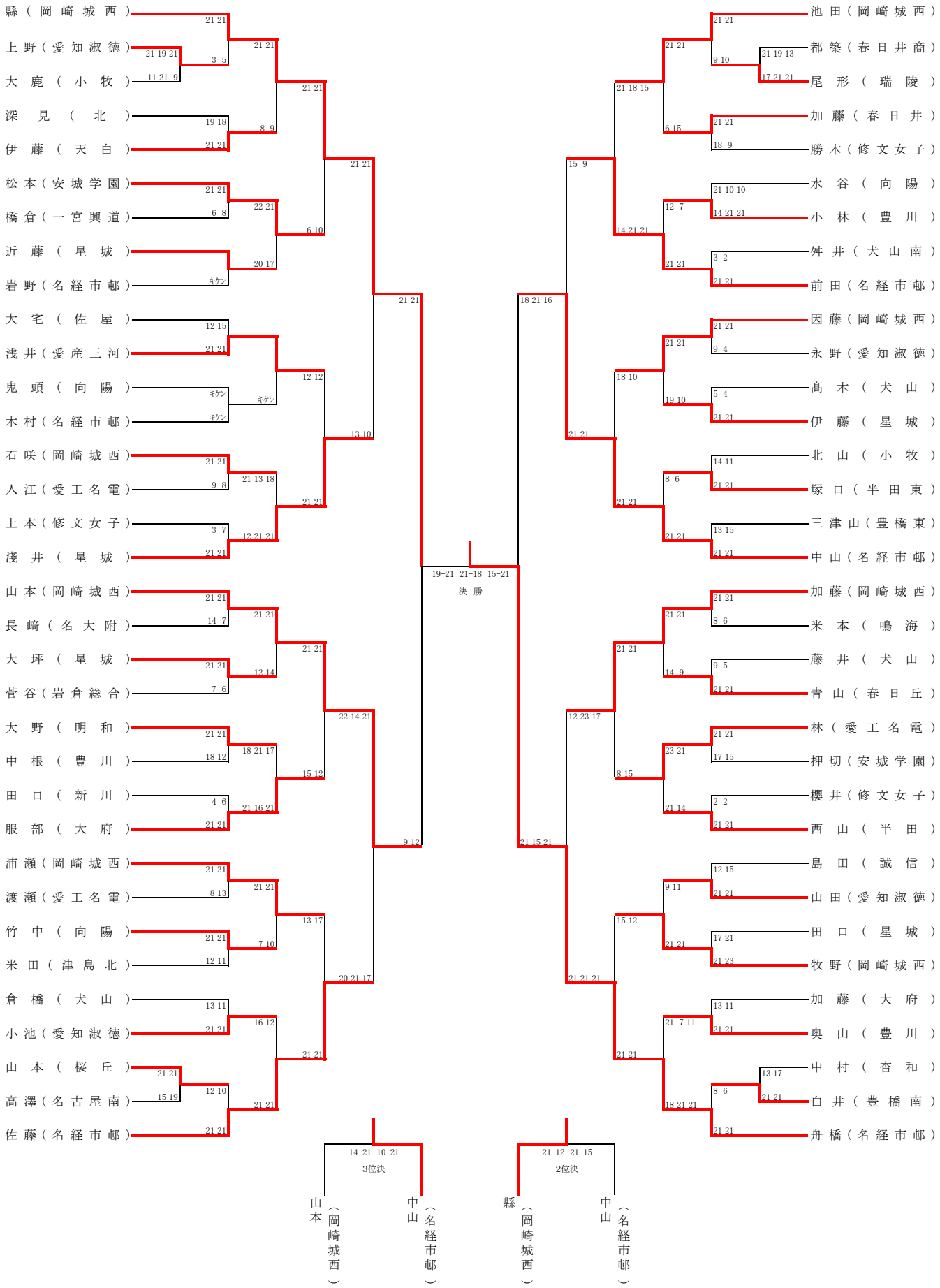
女子単