平成30年度第54回愛知県高等学校学年別バドミントン大会

2年男子複

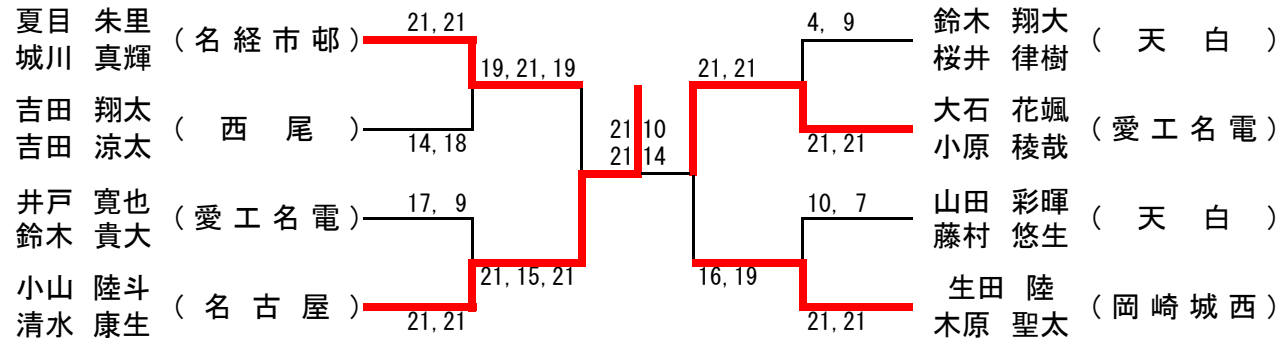

2年男子単

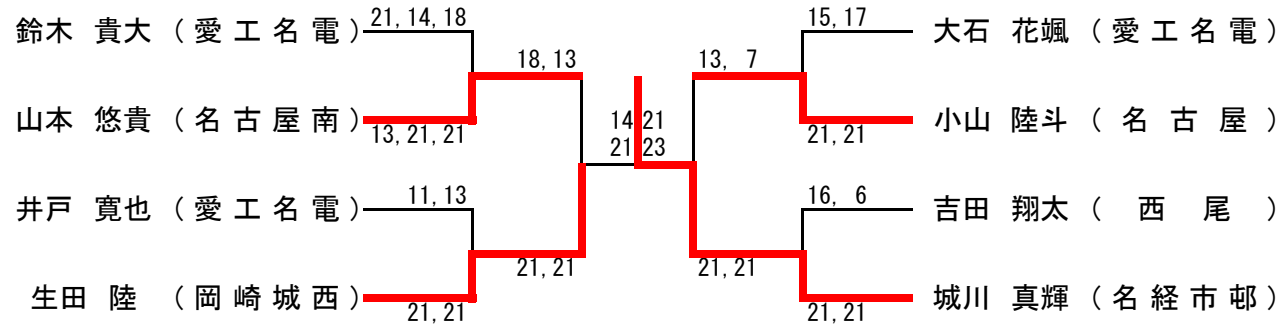

1年男子複

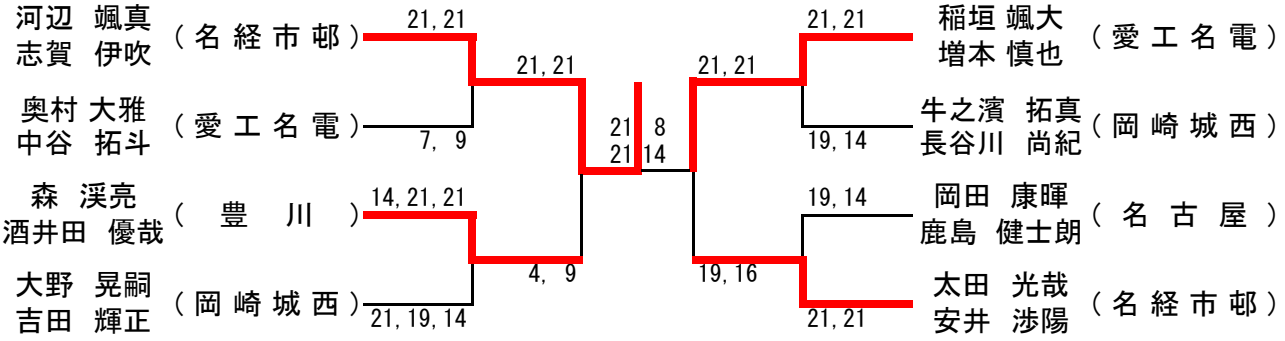
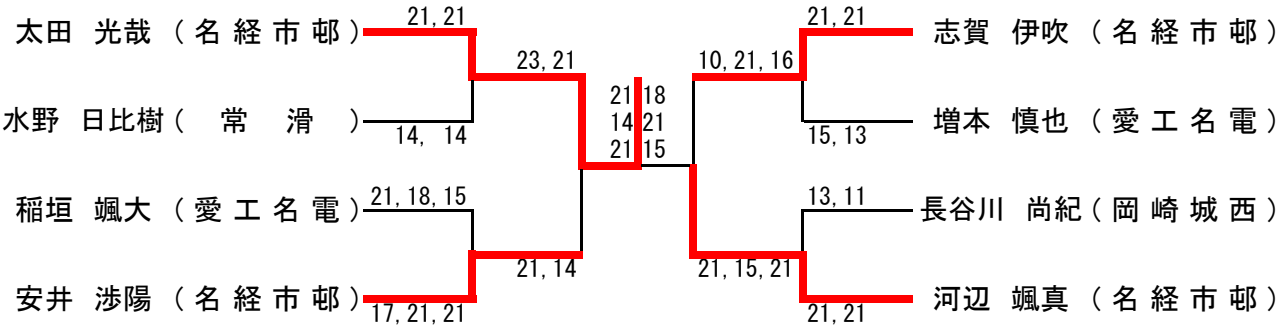
1年男子単