女子複（1）

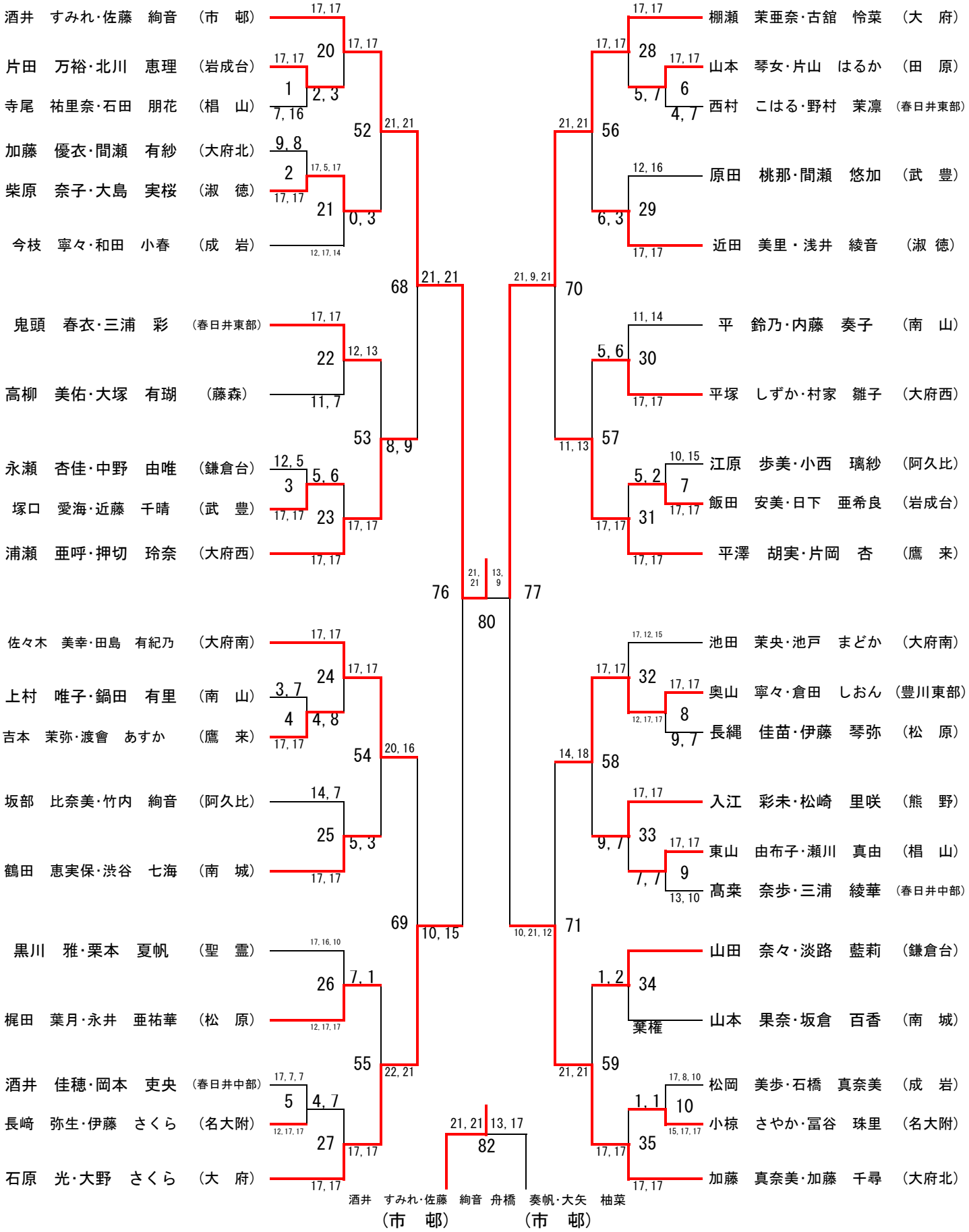

優勝	酒井　すみれ・佐藤　絢音	（市　邨）
準優勝	舟橋　奏帆・大矢　柚菜	（市　邨）
第３位	棚瀬　茉亜奈・古舘　怜菜	（大　府）
第３位	中山　智絵・西山　佳蓮	（大　府）

女子複（2）

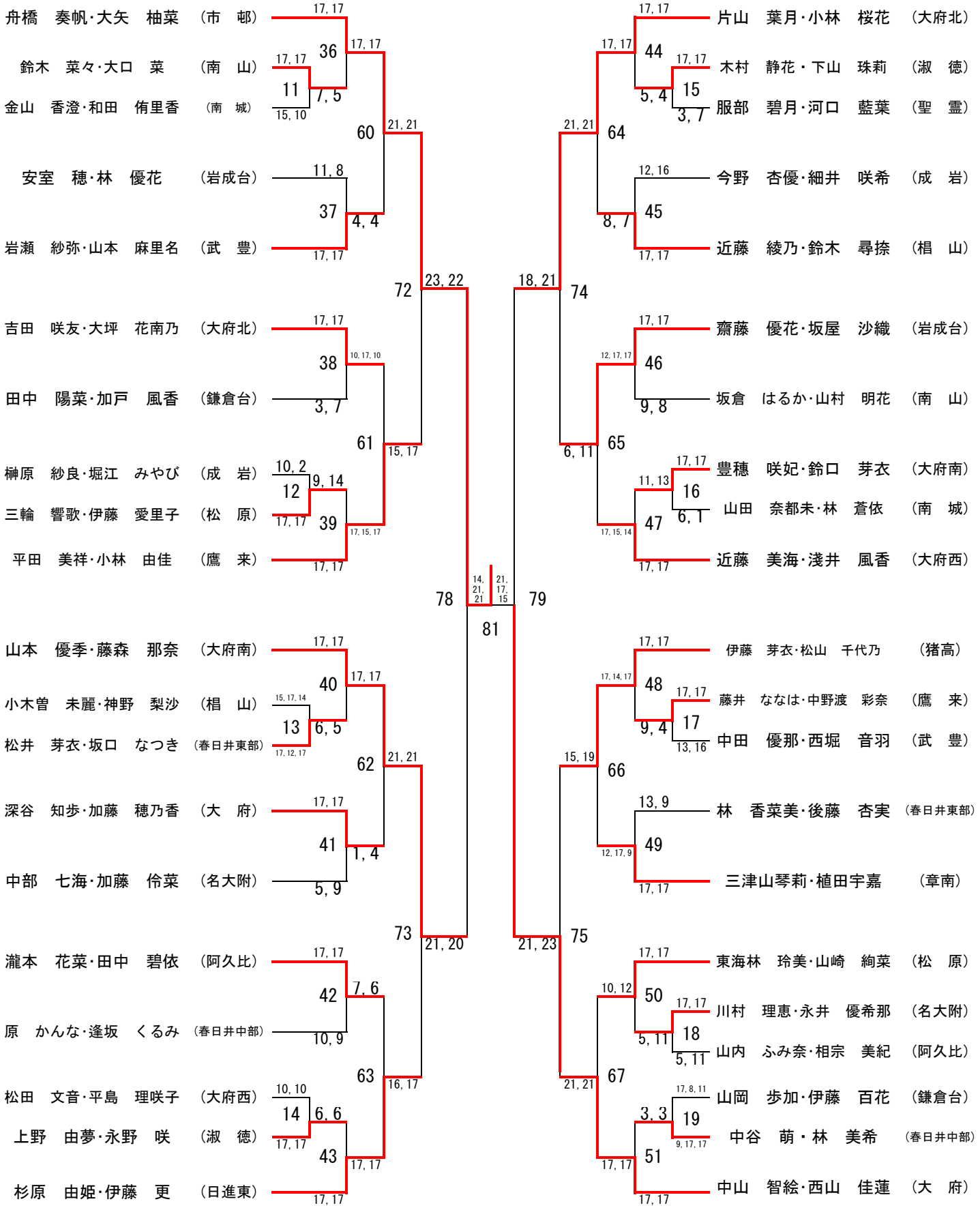
舟橋　奏帆・大矢　柚菜　（市　邨）
鈴木　菜々・大口　菜　（南　山）
金山　香澄・和田　侑里香　（南　城）
安室　穂・林　優花　（岩成台）
岩瀬　紗弥・山本　麻里名　（武　豊）
吉田　咲友・大坪　花南乃　（大府北）
田中　陽菜・加戸　風香　（鎌倉台）
榊原　紗良・堀江　みやび　（成　岩）
三輪　響歌・伊藤　愛里子　（松　原）
平田　美祥・小林　由佳　（鷹　来）
山本　優季・藤森　那奈　（大府南）
小木曽　未麗・神野　梨沙　（椙　山）
松井　芽衣・坂口　なつき　（春日井東部）
深谷　知歩・加藤　穂乃香　（大　府）
中部　七海・加藤　伶菜　（名大附）
瀧本　花菜・田中　碧依　（阿久比）
原　かんな・逢坂　くるみ　（春日井中部）
松田　文音・平島　理咲子　（大府西）
上野　由夢・永野　咲　（淑　徳）
杉原　由姫・伊藤　更　（日進東）
片山　葉月・小林　桜花　（大府北）
木村　静花・下山　珠莉　（淑　徳）
服部　碧月・河口　藍葉　（聖　霊）
今野　杏優・細井　咲希　（成　岩）
近藤　綾乃・鈴木　尋捺　（椙　山）
齋藤　優花・坂屋　沙織　（岩成台）
坂倉　はるか・山村　明花　（南　山）
豊穂　咲妃・鈴口　芽衣　（大府南）
山田　奈都未・林　蒼依　（南　城）
近藤　美海・淺井　風香　（大府西）
伊藤　芽衣・松山　千代乃　（猪高）
藤井　ななは・中野渡　彩奈　（鷹　来）
中田　優那・西堀　音羽　（武　豊）
林　香菜美・後藤　杏実　（春日井東部）
三津山琴莉・植田宇嘉　（章南）
東海林　玲美・山崎　絢菜　（松　原）
川村　理恵・永井　優希那　（名大附）
山内　ふみ奈・相宗　美紀　（阿久比）
山岡　歩加・伊藤　百花　（鎌倉台）
中谷　萌・林　美希　（春日井中部）
中山　智絵・西山　佳蓮　（大　府）
17, 17
36
17, 17
17, 17
11
7, 5
15, 10
60
21, 21
11, 8
37
4, 4
17, 17
72
23, 22
17, 17
38
10, 17, 10
3, 7
61
15, 17
10, 2
9, 14
12
17, 17
39
17, 15, 17
17, 17
78
14, 21, 21
21, 17, 15
81
17, 17
40
17, 17
15, 17, 14
13
6, 5
17, 12, 17
62
21, 21
17, 17
41
1, 4
5, 9
73
21, 20
17, 17
42
7, 6
10, 9
63
16, 17
10, 10
14
6, 6
17, 17
43
17, 17
17, 17
17, 17
44
17, 17
17, 17
5, 4
15
3, 7
21, 21
64
12, 16
45
8, 7
17, 17
18, 21
74
17, 17
12, 17, 17
46
9, 8
6, 11
65
17, 17
11, 13
16
6, 1
47
17, 15, 14
17, 17
79
17, 17
17, 14, 17
48
17, 17
9, 4
17
13, 16
15, 19
66
13, 9
49
12, 17, 9
17, 17
21, 23
75
17, 17
10, 12
50
17, 17
5, 11
18
5, 11
21, 21
67
17, 8, 11
3, 3
19
9, 17, 17
51
17, 17
17, 17