男子単（1）

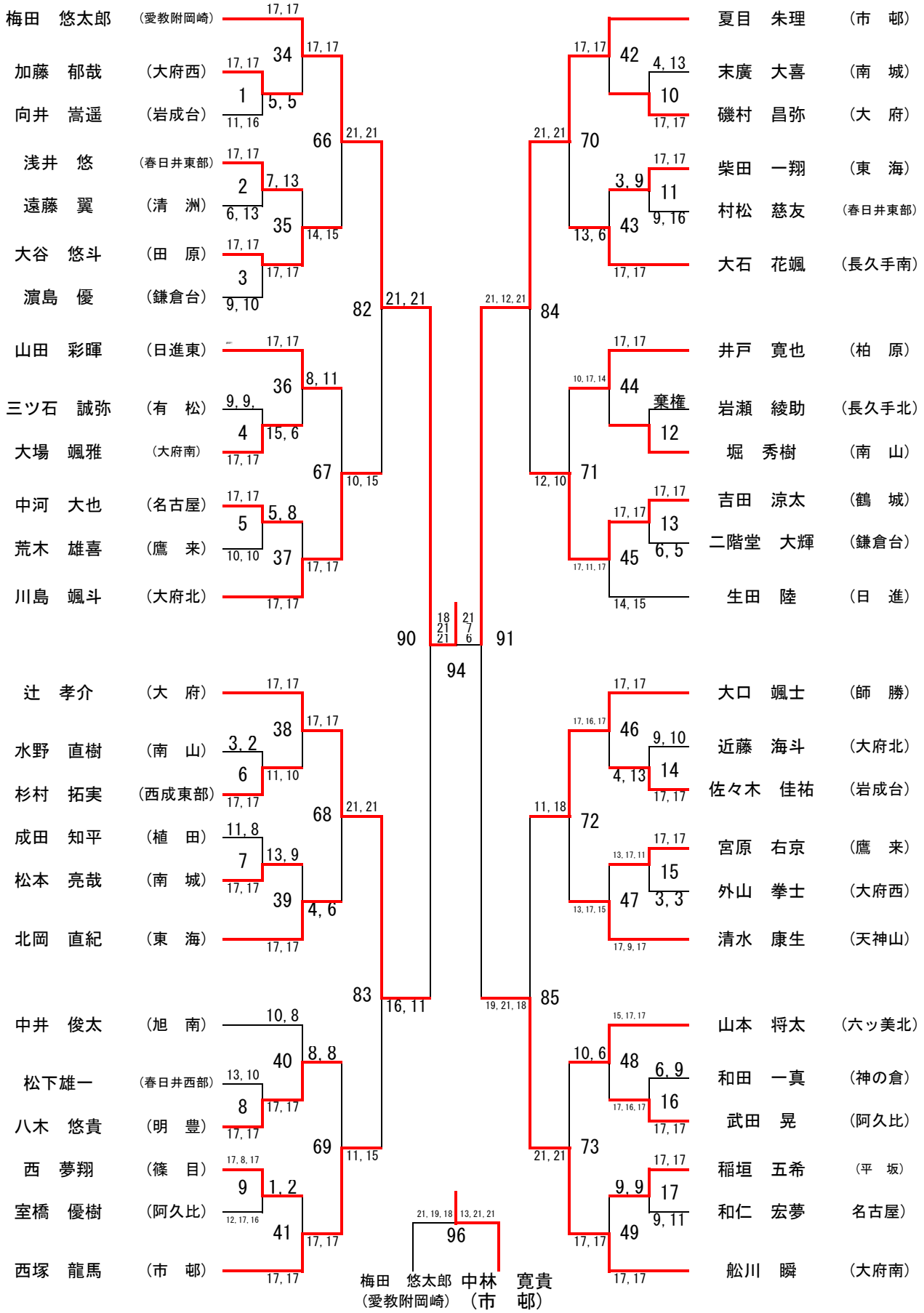

優勝	中林　寛貴	（市　邨）
準優勝	梅田　悠太郎	（愛教附岡崎）
第３位	夏目　朱理	（市　邨）
第３位	李　正	（大　府）

男子単（2）

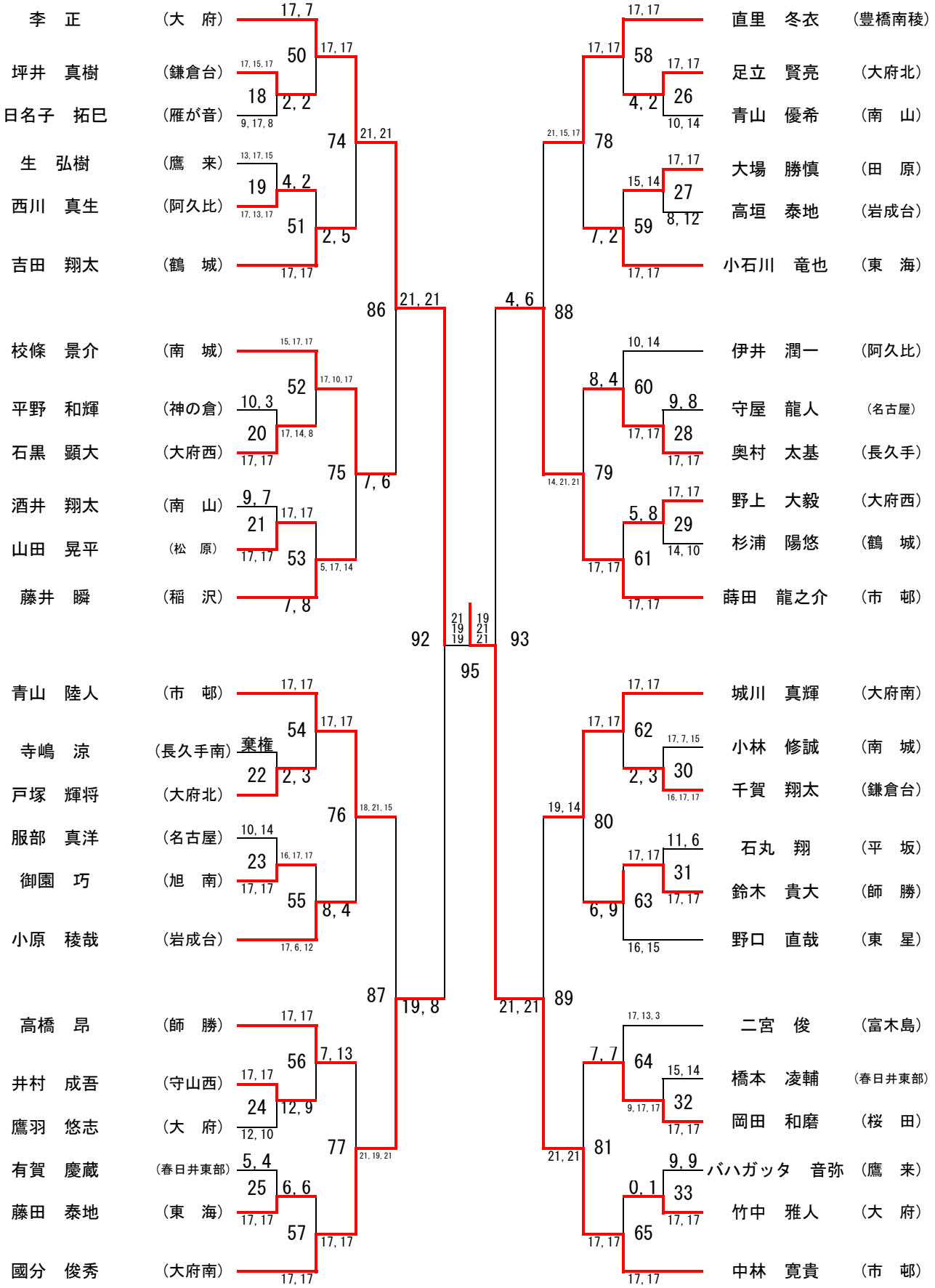
李　正　（大　府）
坪井　真樹　（鎌倉台）
日名子　拓巳　（雁が音）
生　弘樹　（鷹　来）
西川　真生　（阿久比）
吉田　翔太　（鶴　城）
校條　景介　（南　城）
平野　和輝　（神の倉）
石黒　顕大　（大府西）
酒井　翔太　（南　山）
山田　晃平　（松　原）
藤井　瞬　（稲　沢）
青山　陸人　（市　邨）
寺嶋　涼　（長久手南）
戸塚　輝将　（大府北）
服部　真洋　（名古屋）
御園　巧　（旭　南）
小原　稜哉　（岩成台）
高橋　昂　（師　勝）
井村　成吾　（守山西）
鷹羽　悠志　（大　府）
有賀　慶蔵　（春日井東部）
藤田　泰地　（東　海）
國分　俊秀　（大府南）
直里　冬衣　（豊橋南稜）
足立　賢亮　（大府北）
青山　優希　（南　山）
大場　勝慎　（田　原）
高垣　泰地　（岩成台）
小石川　竜也　（東　海）
伊井　潤一　（阿久比）
守屋　龍人　（名古屋）
奥村　太基　（長久手）
野上　大毅　（大府西）
杉浦　陽悠　（鶴　城）
蒔田　龍之介　（市　邨）
城川　真輝　（大府南）
小林　修誠　（南　城）
千賀　翔太　（鎌倉台）
石丸　翔　（平　坂）
鈴木　貴大　（師　勝）
野口　直哉　（東　星）
二宮　俊　（富木島）
橋本　凌輔　（春日井東部）
岡田　和磨　（桜　田）
バハガッタ　音弥　（鷹　来）
竹中　雅人　（大　府）
中林　寛貴　（市　邨）
17, 7
50
17, 17
17, 15, 17
18
2, 2
9, 17, 8
74
21, 21
13, 17, 15
19
4, 2
17, 13, 17
51
2, 5
17, 17
86
21, 21
15, 17, 17
52
17, 10, 17
10, 3
20
17, 14, 8
17, 17
75
7, 6
9, 7
21
17, 17
17, 17
53
5, 17, 14
7, 8
92
21 19 19
19 21 21
95
93
17, 17
54
17, 17
棄権
22
2, 3
76
18, 21, 15
10, 14
23
16, 17, 17
17, 17
55
8, 4
17, 6, 12
87
19, 8
17, 17
56
7, 13
17, 17
24
12, 9
12, 10
77
21, 19, 21
5, 4
25
6, 6
17, 17
57
17, 17
17, 17
17, 17
58
17, 17
4, 2
26
10, 14
21, 15, 17
78
17, 17
15, 14
27
8, 12
7, 2
59
17, 17
4, 6
88
10, 14
8, 4
60
9, 8
17, 17
28
17, 17
14, 21, 21
79
17, 17
5, 8
29
14, 10
17, 17
61
17, 17
17, 17
62
17, 17
17, 7, 15
2, 3
30
16, 17, 17
19, 14
80
11, 6
17, 17
31
17, 17
6, 9
63
16, 15
21, 21
89
17, 13, 3
7, 7
64
15, 14
9, 17, 17
32
17, 17
21, 21
81
9, 9
0, 1
33
17, 17
17, 17
65
17, 17