男子複(1)

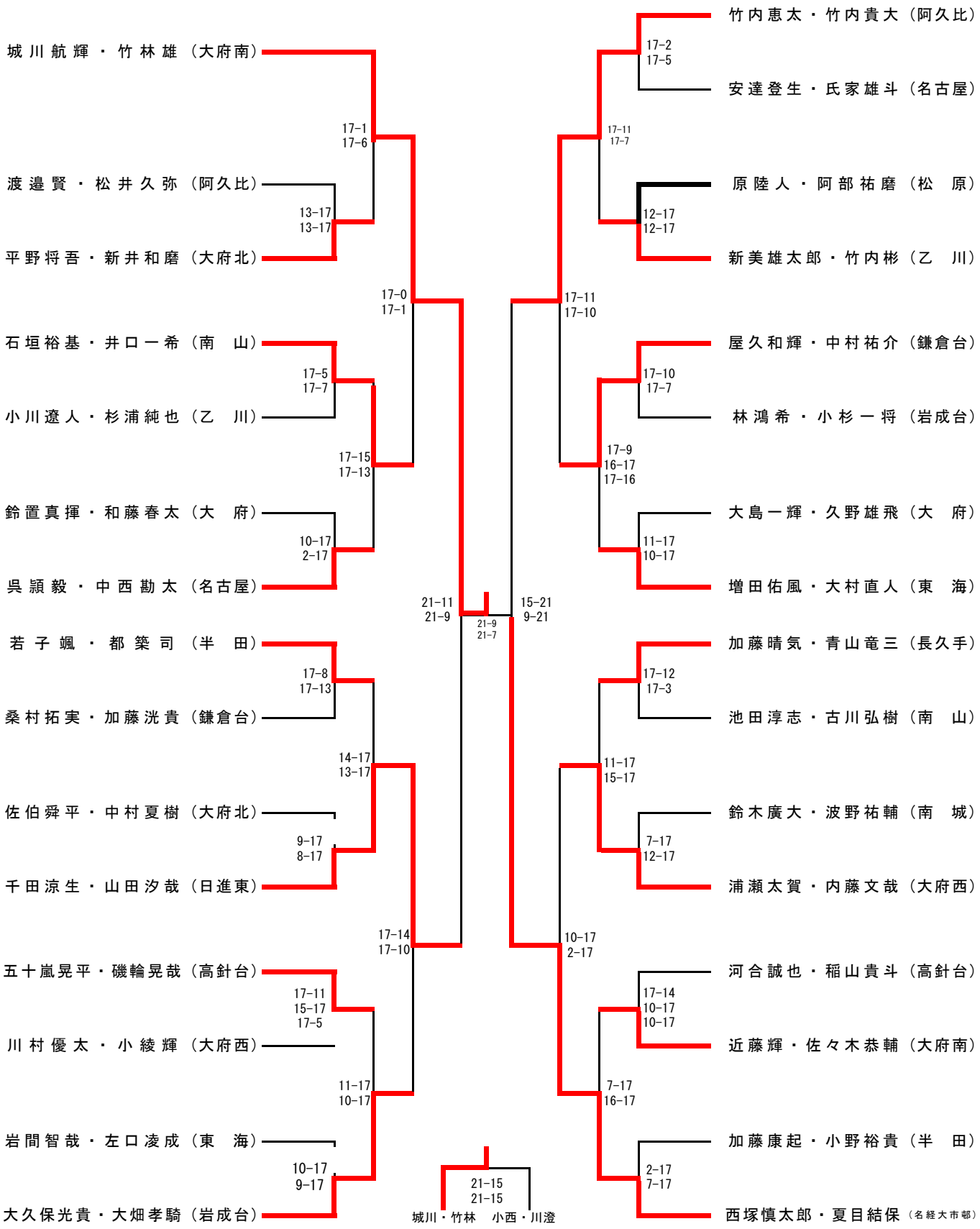
城川航輝・竹林雄（大府南）
渡邉賢・松井久弥（阿久比）
平野将吾・新井和磨（大府北）
石垣裕基・井口一希（南　山）
小川遼人・杉浦純也（乙　川）
鈴置真揮・和藤春太（大　府）
呉頴毅・中西勘太（名古屋）
若子颯・都築司（半　田）
桑村拓実・加藤洸貴（鎌倉台）
佐伯舜平・中村夏樹（大府北）
千田涼生・山田汐哉（日進東）
五十嵐晃平・磯輪晃哉（高針台）
川村優太・小綾輝（大府西）
岩間智哉・左口凌成（東　海）
大久保光貴・大畑孝騎（岩成台）
17-1
17-6
13-17
13-17
17-0
17-1
17-5
17-7
17-15
17-13
10-17
2-17
21-11
21-9
21-9
21-7
17-8
17-13
14-17
13-17
9-17
8-17
17-14
17-10
17-11
15-17
17-5
11-17
10-17
10-17
9-17
21-15
21-15
城川・竹林　小西・川澄
竹内恵太・竹内貴大（阿久比）
安達登生・氏家雄斗（名古屋）
原陸人・阿部祐磨（松　原）
新美雄太郎・竹内彬（乙　川）
屋久和輝・中村祐介（鎌倉台）
林鴻希・小杉一将（岩成台）
大島一輝・久野雄飛（大　府）
増田佑風・大村直人（東　海）
加藤晴気・青山竜三（長久手）
池田淳志・古川弘樹（南　山）
鈴木廣大・波野祐輔（南　城）
浦瀬太賀・内藤文哉（大府西）
河合誠也・稲山貴斗（高針台）
近藤輝・佐々木恭輔（大府南）
加藤康起・小野裕貴（半　田）
西塚慎太郎・夏目結保（名経大市邨）
17-2
17-5
17-11
17-7
12-17
12-17
17-11
17-10
17-10
17-7
17-9
16-17
17-16
11-17
10-17
15-21
9-21
17-12
17-3
11-17
15-17
7-17
12-17
10-17
2-17
17-14
10-17
10-17
7-17
16-17
2-17
7-17

男子複(2)

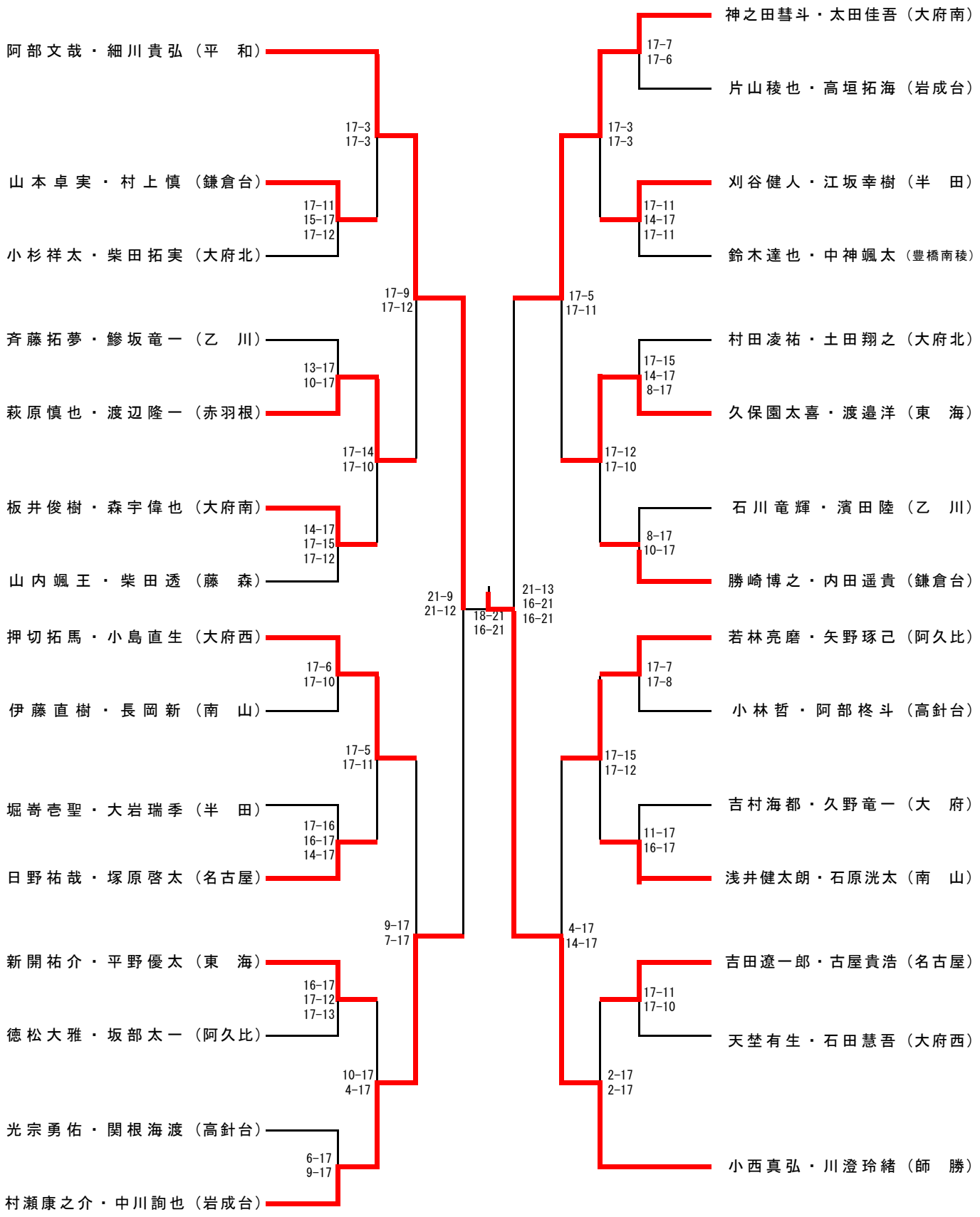
阿部文哉・細川貴弘（平　和）
山本卓実・村上慎（鎌倉台）
小杉祥太・柴田拓実（大府北）
斉藤拓夢・鰺坂竜一（乙　川）
萩原慎也・渡辺隆一（赤羽根）
板井俊樹・森宇偉也（大府南）
山内颯王・柴田透（藤　森）
押切拓馬・小島直生（大府西）
伊藤直樹・長岡新（南　山）
堀嵜壱聖・大岩瑞季（半　田）
日野祐哉・塚原啓太（名古屋）
新開祐介・平野優太（東　海）
徳松大雅・坂部太一（阿久比）
光宗勇佑・関根海渡（高針台）
村瀬康之介・中川詢也（岩成台）
神之田彗斗・太田佳吾（大府南）
片山稜也・高垣拓海（岩成台）
刈谷健人・江坂幸樹（半　田）
鈴木達也・中神颯太（豊橋南稜）
村田凌祐・土田翔之（大府北）
久保園太喜・渡邉洋（東　海）
石川竜輝・濱田陸（乙　川）
勝崎博之・内田遥貴（鎌倉台）
若林亮磨・矢野琢己（阿久比）
小林哲・阿部柊斗（高針台）
吉村海都・久野竜一（大　府）
浅井健太朗・石原洸太（南　山）
吉田遼一郎・古屋貴浩（名古屋）
天埜有生・石田慧吾（大府西）
小西真弘・川澄玲緒（師　勝）
17-3
17-3
17-11
15-17
17-12
17-9
17-12
13-17
10-17
17-14
17-10
14-17
17-15
17-12
21-9
21-12
18-21
16-21
17-6
17-10
17-5
17-11
17-16
16-17
14-17
9-17
7-17
16-17
17-12
17-13
10-17
4-17
6-17
9-17
17-7
17-6
17-3
17-3
17-11
14-17
17-11
17-5
17-11
17-15
14-17
8-17
17-12
17-10
8-17
10-17
21-13
16-21
16-21
17-7
17-8
17-15
17-12
11-17
16-17
4-17
14-17
17-11
17-10
2-17
2-17