男子複（1）

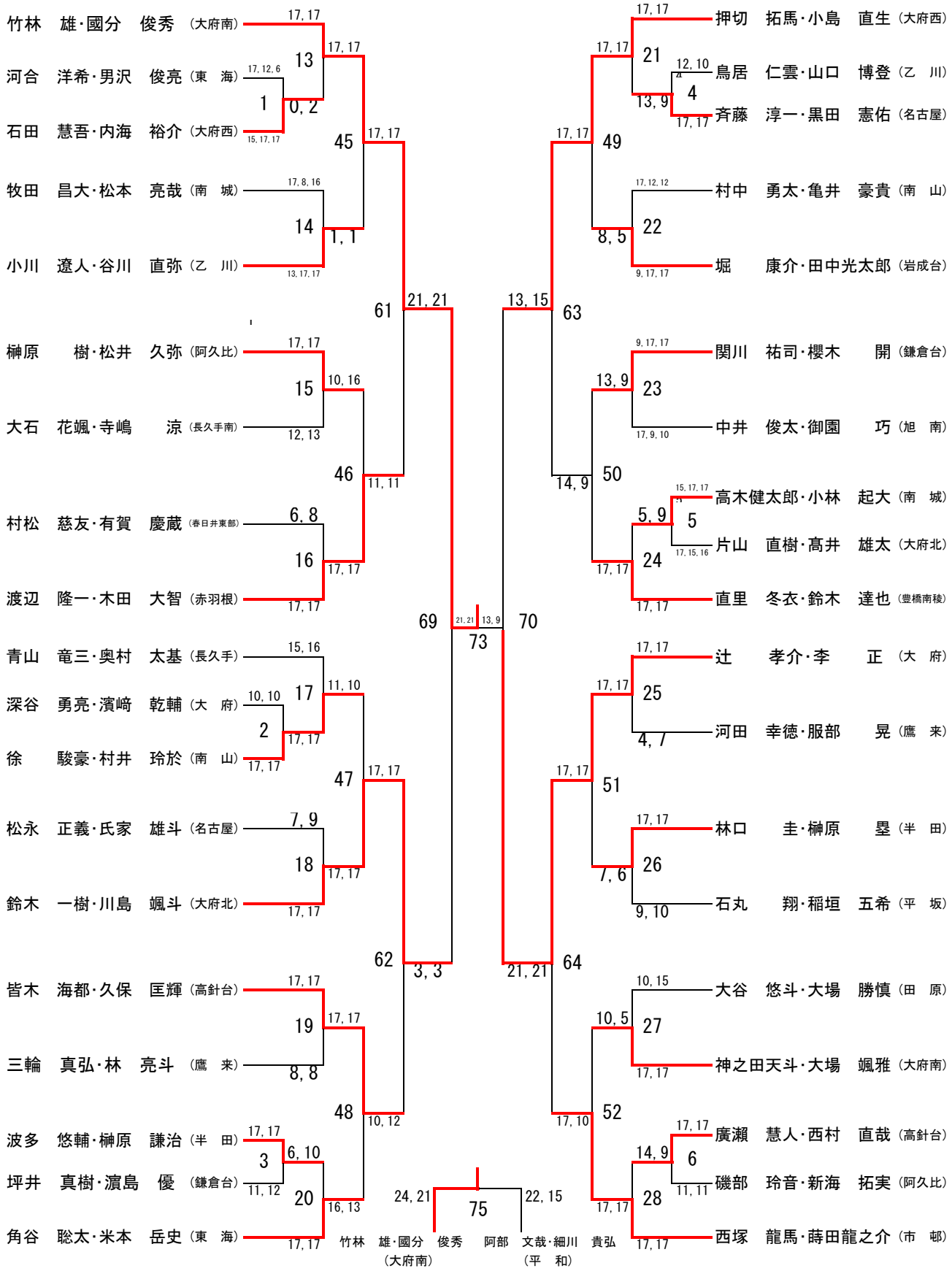
竹林　雄・國分　俊秀（大府南）
河合　洋希・男沢　俊亮（東　海）
石田　慧吾・内海　裕介（大府西）
牧田　昌大・松本　亮哉（南　城）
小川　遼人・谷川　直弥（乙　川）
榊原　樹・松井　久弥（阿久比）
大石　花颯・寺嶋　涼（長久手南）
村松　慈友・有賀　慶蔵（春日井東部）
渡辺　隆一・木田　大智（赤羽根）
青山　竜三・奥村　太基（長久手）
深谷　勇亮・濱﨑　乾輔（大　府）
徐　駿豪・村井　玲於（南　山）
松永　正義・氏家　雄斗（名古屋）
鈴木　一樹・川島　颯斗（大府北）
皆木　海都・久保　匡輝（高針台）
三輪　真弘・林　亮斗（鷹　来）
波多　悠輔・榊原　謙治（半　田）
坪井　真樹・濵島　優（鎌倉台）
角谷　聡太・米本　岳史（東　海）
押切　拓馬・小島　直生（大府西）
鳥居　仁雲・山口　博登（乙　川）
斉藤　淳一・黒田　憲佑（名古屋）
村中　勇太・亀井　豪貴（南　山）
堀　康介・田中光太郎（岩成台）
関川　祐司・櫻木　開（鎌倉台）
中井　俊太・御園　巧（旭　南）
高木健太郎・小林　起大（南　城）
片山　直樹・髙井　雄太（大府北）
直里　冬衣・鈴木　達也（豊橋南稜）
辻　孝介・李　正（大　府）
河田　幸徳・服部　晃（鷹　来）
林口　圭・榊原　塁（半　田）
石丸　翔・稲垣　五希（平　坂）
大谷　悠斗・大場　勝慎（田　原）
神之田天斗・大場　颯雅（大府南）
廣瀬　慧人・西村　直哉（高針台）
磯部　玲音・新海　拓実（阿久比）
西塚　龍馬・蒔田龍之介（市　邨）
竹林　雄・國分　俊秀（大府南）
阿部　文哉・細川　貴弘（平　和）

男子複(2)

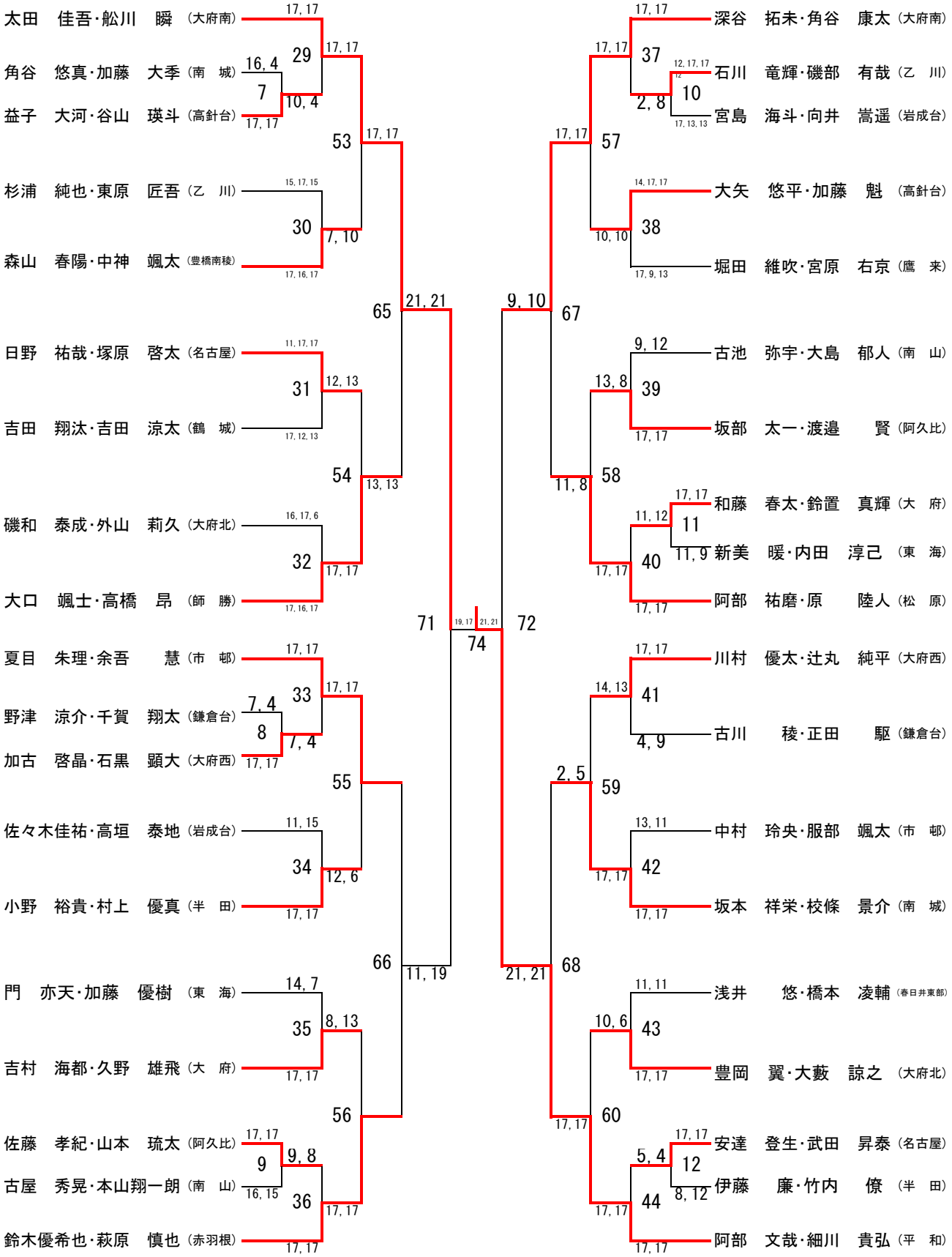
太田 佳吾・舩川 瞬 (大府南)
角谷 悠真・加藤 大季 (南 城)
益子 大河・谷山 瑛斗 (高針台)
杉浦 純也・東原 匠吾 (乙 川)
森山 春陽・中神 颯太 (豊橋南稜)
日野 祐哉・塚原 啓太 (名古屋)
吉田 翔汰・吉田 涼太 (鶴 城)
磯和 泰成・外山 莉久 (大府北)
大口 颯士・高橋 昂 (師 勝)
夏目 朱理・余吾 慧 (市 邨)
野津 涼介・千賀 翔太 (鎌倉台)
加古 啓晶・石黒 顕大 (大府西)
佐々木佳祐・高垣 泰地 (岩成台)
小野 裕貴・村上 優真 (半 田)
門 亦天・加藤 優樹 (東 海)
吉村 海都・久野 雄飛 (大 府)
佐藤 孝紀・山本 琉太 (阿久比)
古屋 秀晃・本山翔一朗 (南 山)
鈴木優希也・萩原 慎也 (赤羽根)
深谷 拓未・角谷 康太 (大府南)
石川 竜輝・磯部 有哉 (乙 川)
宮島 海斗・向井 嵩遥 (岩成台)
大矢 悠平・加藤 魁 (高針台)
堀田 維吹・宮原 右京 (鷹 来)
古池 弥宇・大島 郁人 (南 山)
坂部 太一・渡邉 賢 (阿久比)
和藤 春太・鈴置 真輝 (大 府)
新美 暖・内田 淳己 (東 海)
阿部 祐磨・原 陸人 (松 原)
川村 優太・辻丸 純平 (大府西)
古川 稜・正田 駆 (鎌倉台)
中村 玲央・服部 颯太 (市 邨)
坂本 祥栄・校條 景介 (南 城)
浅井 悠・橋本 凌輔 (春日井東部)
豊岡 翼・大藪 諒之 (大府北)
安達 登生・武田 昇泰 (名古屋)
伊藤 廉・竹内 僚 (半 田)
阿部 文哉・細川 貴弘 (平 和)