女子単（1）

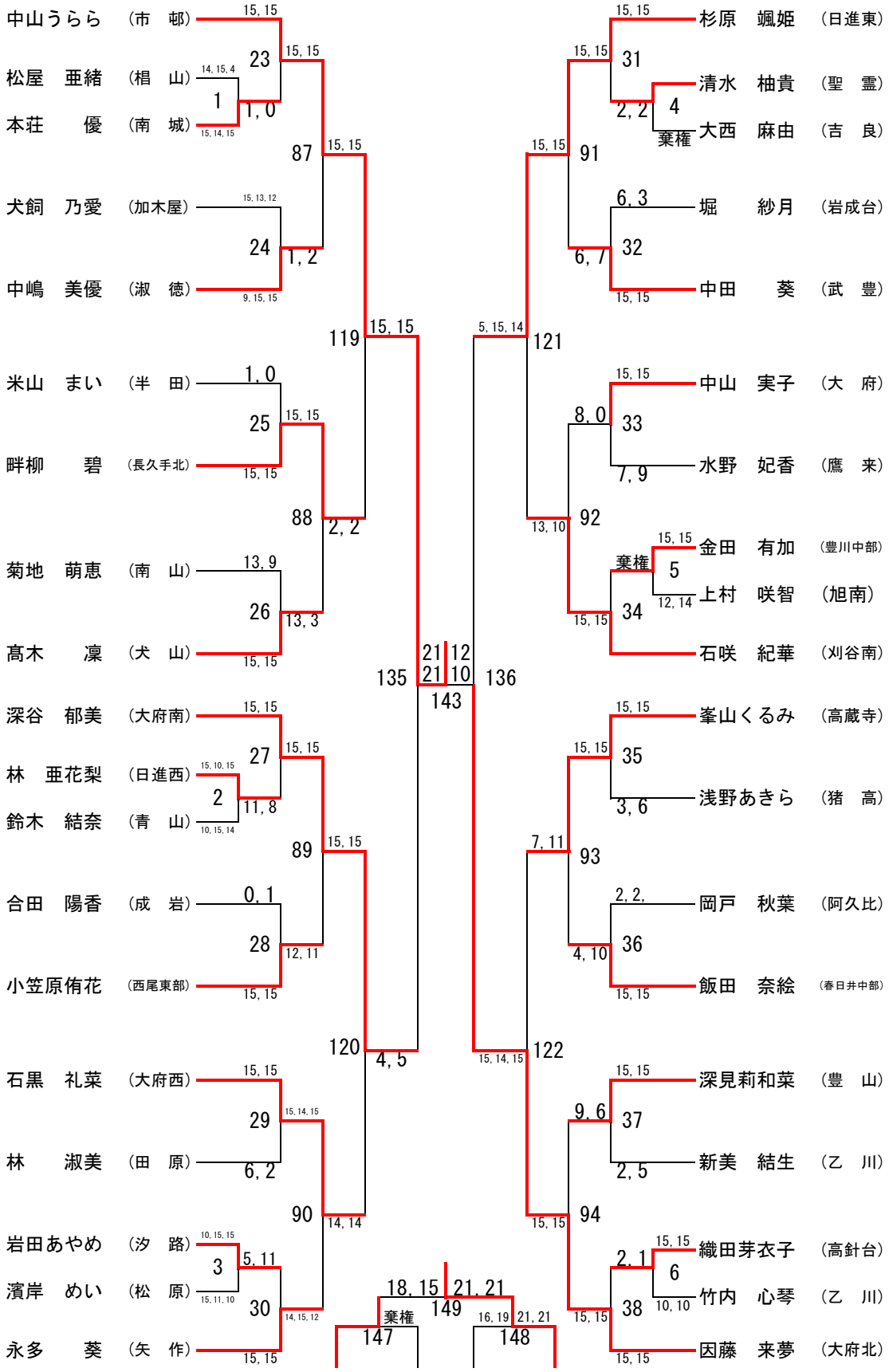
中山うらら （市　邨）
松屋　亜緒 （椙　山）
本荘　　優 （南　城）
犬飼　乃愛 （加木屋）
中嶋　美優 （淑　徳）
米山　まい （半　田）
畔柳　　碧 （長久手北）
菊地　萌恵 （南　山）
髙木　　凜 （犬　山）
深谷　郁美 （大府南）
林　亜花梨 （日進西）
鈴木　結奈 （青　山）
合田　陽香 （成　岩）
小笠原侑花 （西尾東部）
石黒　礼菜 （大府西）
林　　淑美 （田　原）
岩田あやめ （汐　路）
濱岸　めい （松　原）
永多　　葵 （矢　作）
杉原　颯姫 （日進東）
清水　柚貴 （聖　霊）
大西　麻由 （吉　良）
堀　　紗月 （岩成台）
中田　　葵 （武　豊）
中山　実子 （大　府）
水野　妃香 （鷹　来）
金田　有加 （豊川中部）
上村　咲智 （旭南）
石咲　紀華 （刈谷南）
峯山くるみ （高蔵寺）
浅野あきら （猪　高）
岡戸　秋葉 （阿久比）
飯田　奈絵 （春日井中部）
深見莉和菜 （豊　山）
新美　結生 （乙　川）
織田芽衣子 （高針台）
竹内　心琴 （乙　川）
因藤　来夢 （大府北）
棄権

女子単（2）

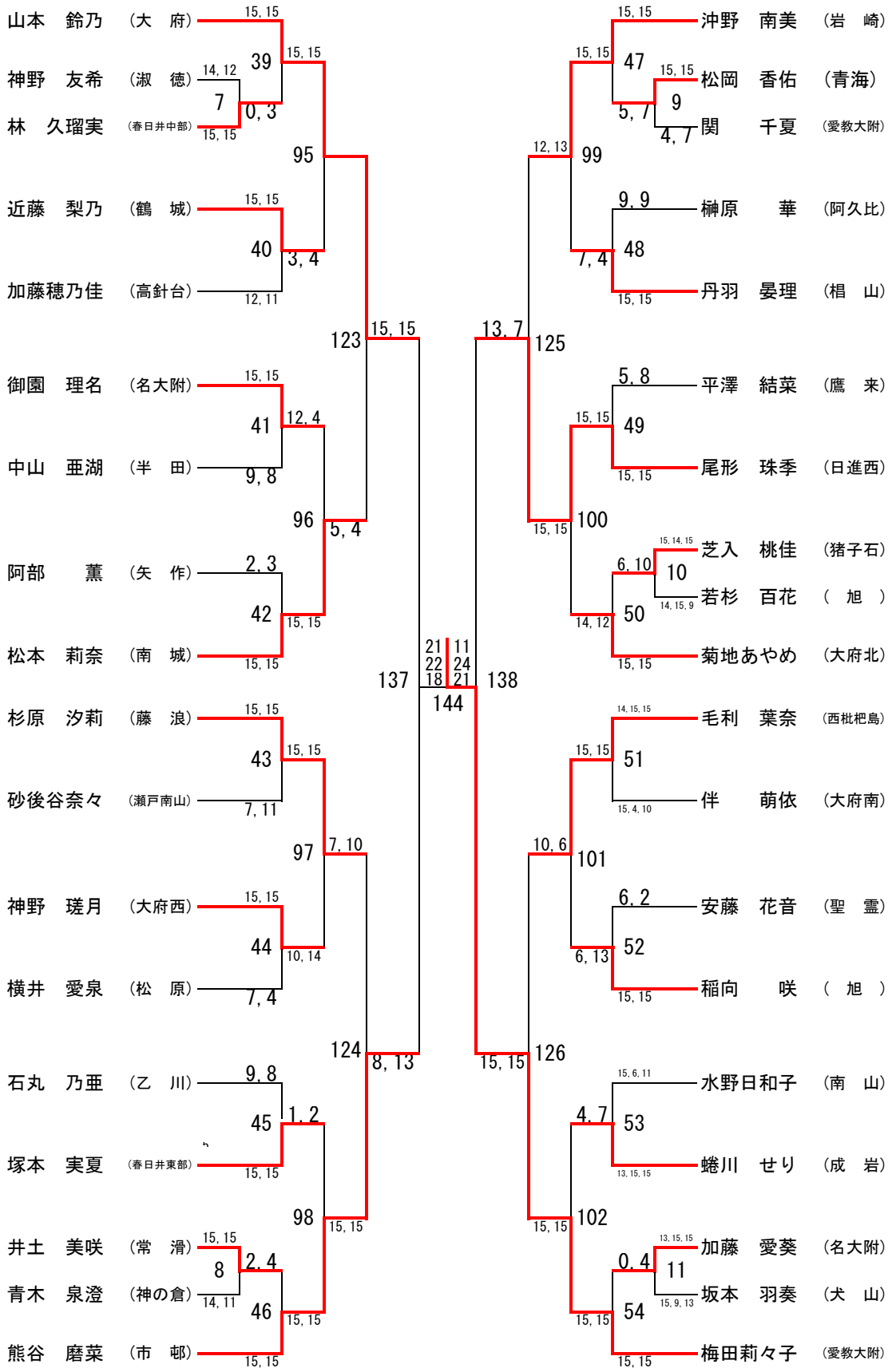
山本　鈴乃　（大　府）
神野　友希　（淑　徳）
林　久瑠実　（春日井中部）
近藤　梨乃　（鶴　城）
加藤穂乃佳　（高針台）
御園　理名　（名大附）
中山　亜湖　（半　田）
阿部　　薫　（矢　作）
松本　莉奈　（南　城）
杉原　汐莉　（藤　浪）
砂後谷奈々　（瀬戸南山）
神野　瑳月　（大府西）
横井　愛泉　（松　原）
石丸　乃亜　（乙　川）
塚本　実夏　（春日井東部）
井土　美咲　（常　滑）
青木　泉澄　（神の倉）
熊谷　磨菜　（市　邨）
沖野　南美　（岩　崎）
松岡　香佑　（青海）
関　　千夏　（愛教大附）
榊原　　華　（阿久比）
丹羽　晏理　（椙　山）
平澤　結菜　（鷹　来）
尾形　珠季　（日進西）
芝入　桃佳　（猪子石）
若杉　百花　（　旭　）
菊地あやめ　（大府北）
毛利　葉奈　（西枇杷島）
伴　　萌依　（大府南）
安藤　花音　（聖　霊）
稲向　　咲　（　旭　）
水野日和子　（南　山）
蜷川　せり　（成　岩）
加藤　愛葵　（名大附）
坂本　羽奏　（犬　山）
梅田莉々子　（愛教大附）

女子単（3）

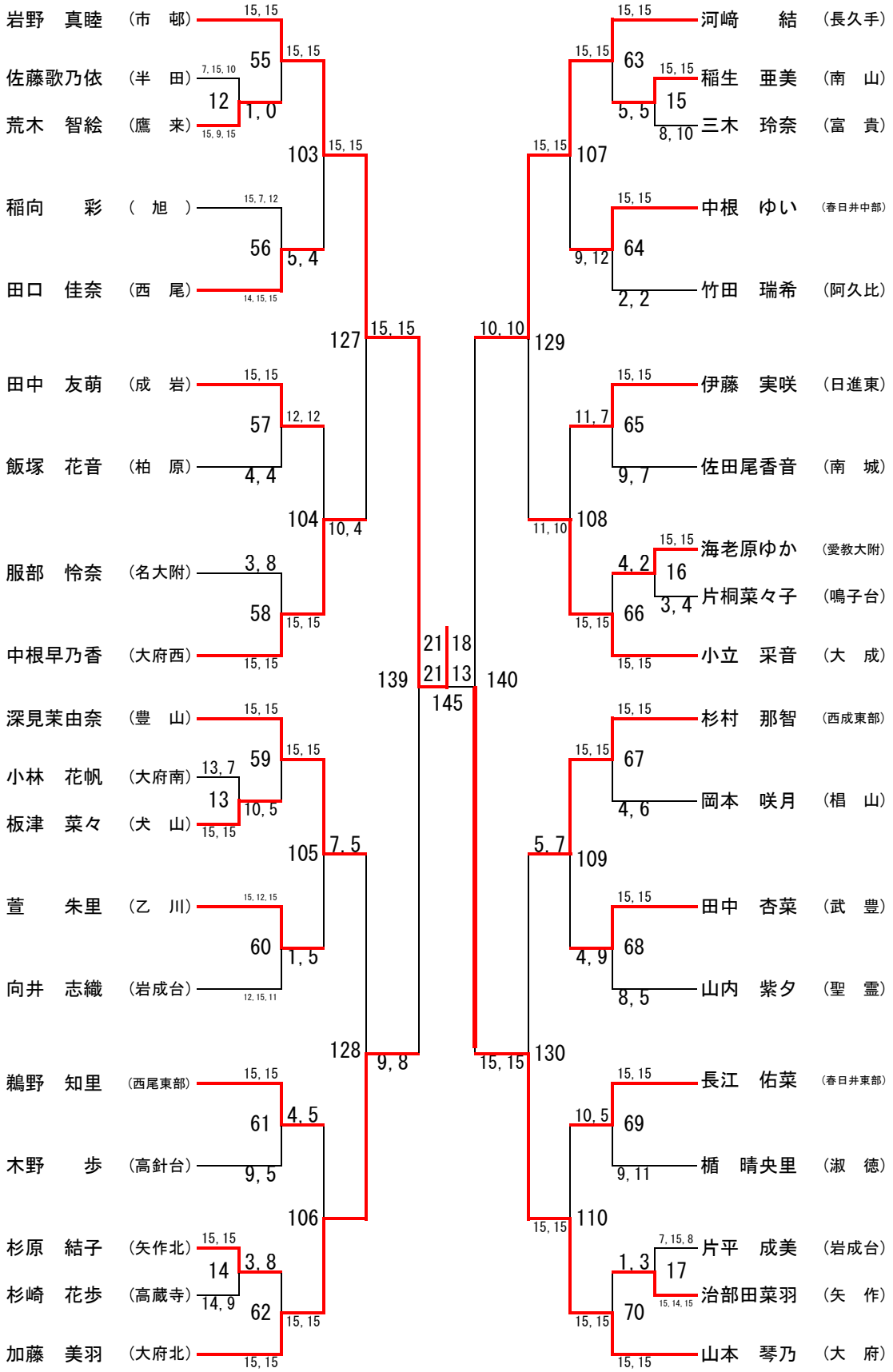
岩野　真睦　（市　邨）
佐藤歌乃依　（半　田）
荒木　智絵　（鷹　来）
稲向　彩　（　旭　）
田口　佳奈　（西　尾）
田中　友萌　（成　岩）
飯塚　花音　（柏　原）
服部　怜奈　（名大附）
中根早乃香　（大府西）
深見茉由奈　（豊　山）
小林　花帆　（大府南）
板津　菜々　（犬　山）
萱　朱里　（乙　川）
向井　志織　（岩成台）
鵜野　知里　（西尾東部）
木野　歩　（高針台）
杉原　結子　（矢作北）
杉崎　花歩　（高蔵寺）
加藤　美羽　（大府北）
河﨑　結　（長久手）
稲生　亜美　（南　山）
三木　玲奈　（富　貴）
中根　ゆい　（春日井中部）
竹田　瑞希　（阿久比）
伊藤　実咲　（日進東）
佐田尾香音　（南　城）
海老原ゆか　（愛教大附）
片桐菜々子　（鳴子台）
小立　采音　（大　成）
杉村　那智　（西成東部）
岡本　咲月　（椙　山）
田中　杏菜　（武　豊）
山内　紫夕　（聖　霊）
長江　佑菜　（春日井東部）
楯　晴央里　（淑　徳）
片平　成美　（岩成台）
治部田菜羽　（矢　作）
山本　琴乃　（大　府）

女子単（4）

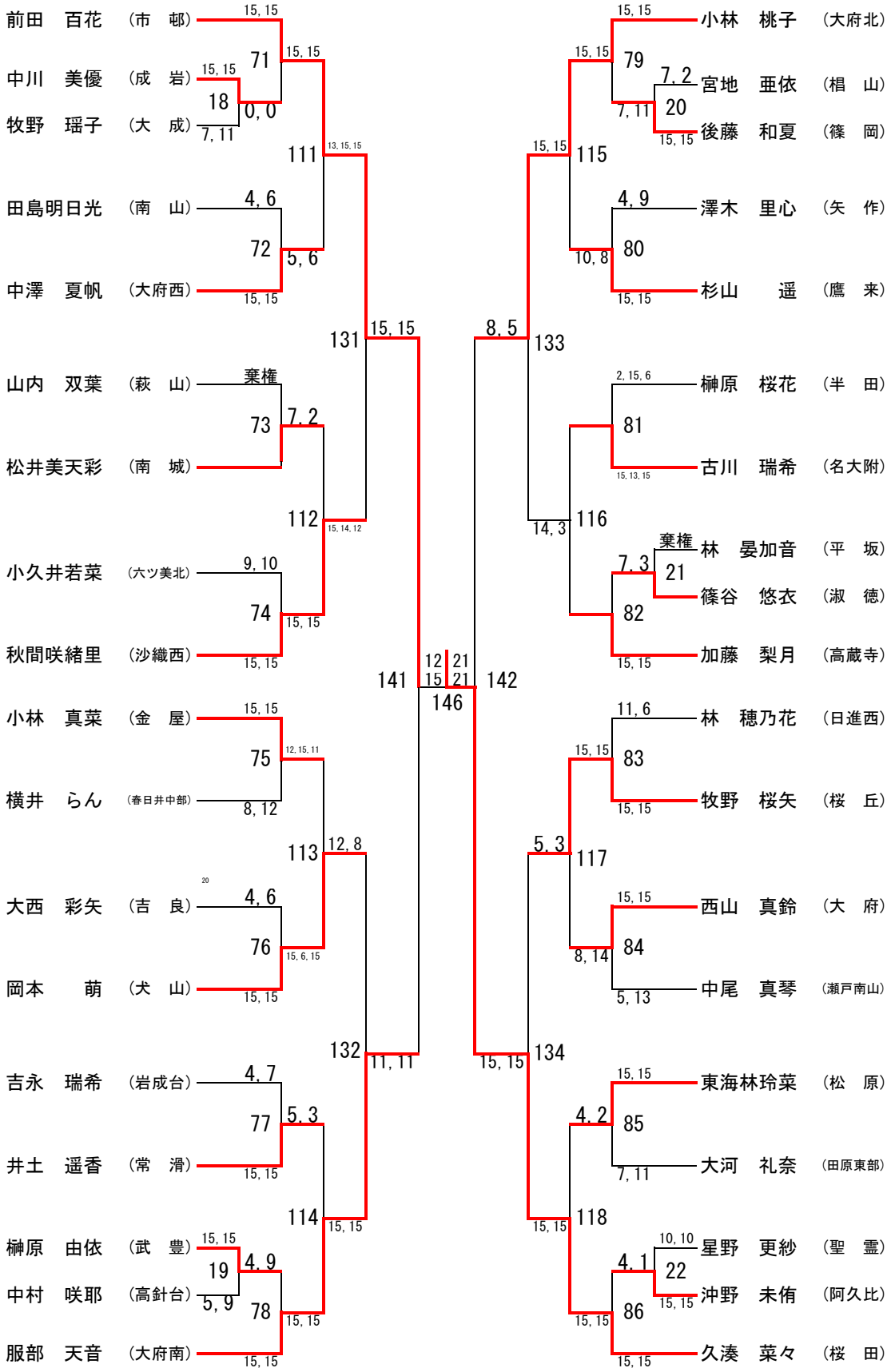
前田　百花　（市　邨）
中川　美優　（成　岩）
牧野　瑶子　（大　成）
田島明日光　（南　山）
中澤　夏帆　（大府西）
山内　双葉　（萩　山）
松井美天彩　（南　城）
小久井若菜　（六ツ美北）
秋間咲緒里　（沙織西）
小林　真菜　（金　屋）
横井　らん　（春日井中部）
大西　彩矢　（吉　良）
岡本　　萌　（犬　山）
吉永　瑞希　（岩成台）
井土　遥香　（常　滑）
榊原　由依　（武　豊）
中村　咲耶　（高針台）
服部　天音　（大府南）
小林　桃子　（大府北）
宮地　亜依　（椙　山）
後藤　和夏　（篠　岡）
澤木　里心　（矢　作）
杉山　　遥　（鷹　来）
榊原　桜花　（半　田）
古川　瑞希　（名大附）
林　晏加音　（平　坂）
篠谷　悠衣　（淑　徳）
加藤　梨月　（高蔵寺）
林　穂乃花　（日進西）
牧野　桜矢　（桜　丘）
西山　真鈴　（大　府）
中尾　真琴　（瀬戸南山）
東海林玲菜　（松　原）
大河　礼奈　（田原東部）
星野　更紗　（聖　霊）
沖野　未侑　（阿久比）
久湊　菜々　（桜　田）
71
18
0, 0
111
4, 6
72
5, 6
131
棄権
73
7, 2
112
9, 10
74
141
146
142
75
113
4, 6
76
132
4, 7
77
5, 3
114
19
4, 9
78
79
7, 2
20
115
4, 9
80
133
2, 15, 6
81
116
棄権
7, 3
21
82
11, 6
83
117
84
134
4, 2
85
118
10, 10
4, 1
22
86