女子D2

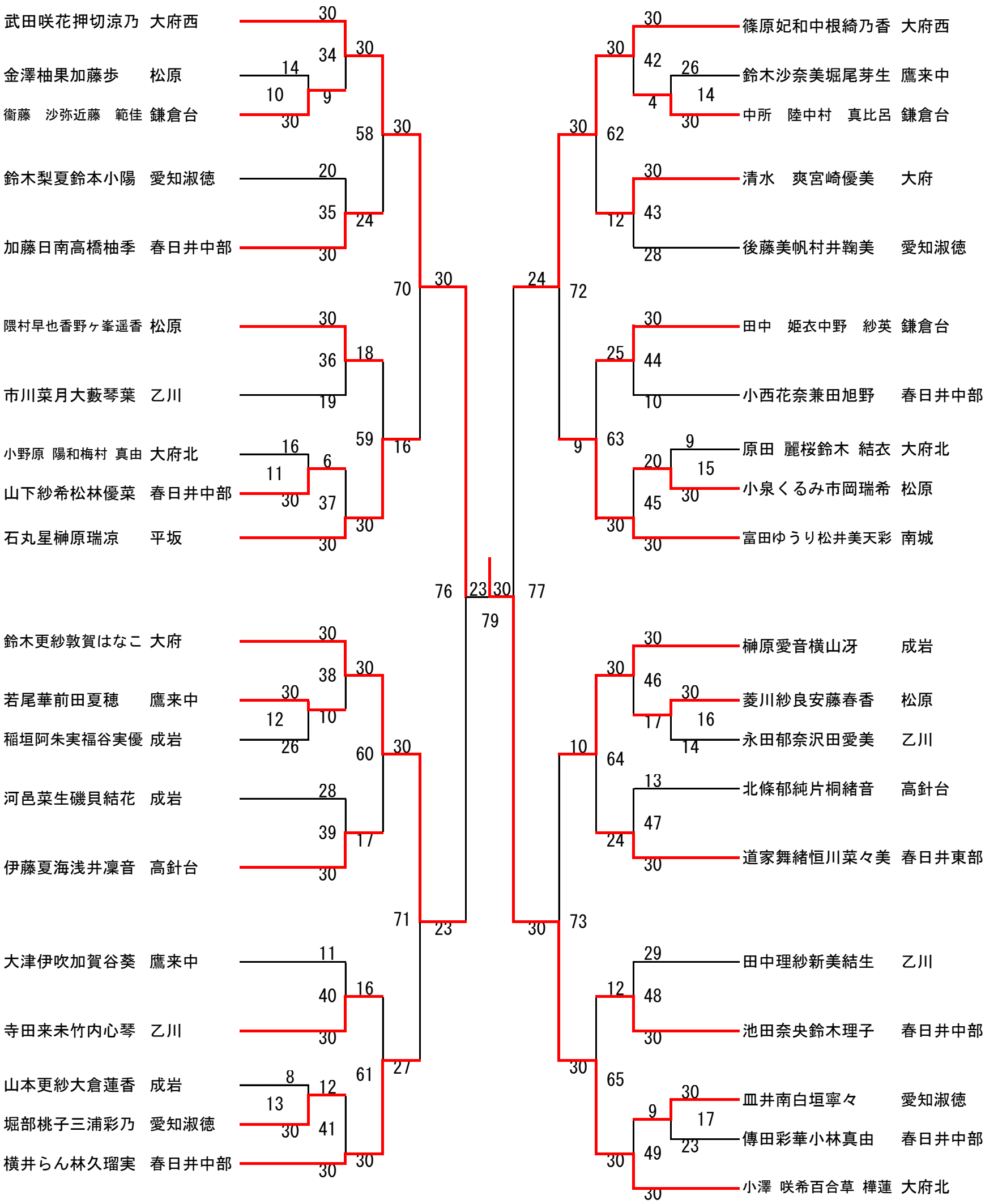
武田咲花押切涼乃 大府西
金澤柚果加藤歩 松原
衞藤 沙弥近藤 範佳 鎌倉台
鈴木梨夏鈴本小陽 愛知淑徳
加藤日南高橋柚季 春日井中部
隈村早也香野ヶ峯遥香 松原
市川菜月大藪琴葉 乙川
小野原 陽和梅村 真由 大府北
山下紗希松林優菜 春日井中部
石丸星榊原瑞凉 平坂
鈴木更紗敦賀はなこ 大府
若尾華前田夏穂 鷹来中
稲垣阿朱実福谷実優 成岩
河邑菜生磯貝結花 成岩
伊藤夏海浅井凜音 高針台
大津伊吹加賀谷葵 鷹来中
寺田来未竹内心琴 乙川
山本更紗大倉蓮香 成岩
堀部桃子三浦彩乃 愛知淑徳
横井らん林久瑠実 春日井中部
篠原妃和中根綺乃香 大府西
鈴木沙奈美堀尾芽生 鷹来中
中所 陸中村 真比呂 鎌倉台
清水 爽宮崎優美 大府
後藤美帆村井鞠美 愛知淑徳
田中 姫衣中野 紗英 鎌倉台
小西花奈兼田旭野 春日井中部
原田 麗桜鈴木 結衣 大府北
小泉くるみ市岡瑞希 松原
富田ゆうり松井美天彩 南城
榊原愛音横山冴 成岩
菱川紗良安藤春香 松原
永田郁奈沢田愛美 乙川
北條郁純片桐緒音 高針台
道家舞緒恒川菜々美 春日井東部
田中理紗新美結生 乙川
池田奈央鈴木理子 春日井中部
皿井南白垣寧々 愛知淑徳
傳田彩華小林真由 春日井中部
小澤 咲希百合草 樺蓮 大府北