男子D

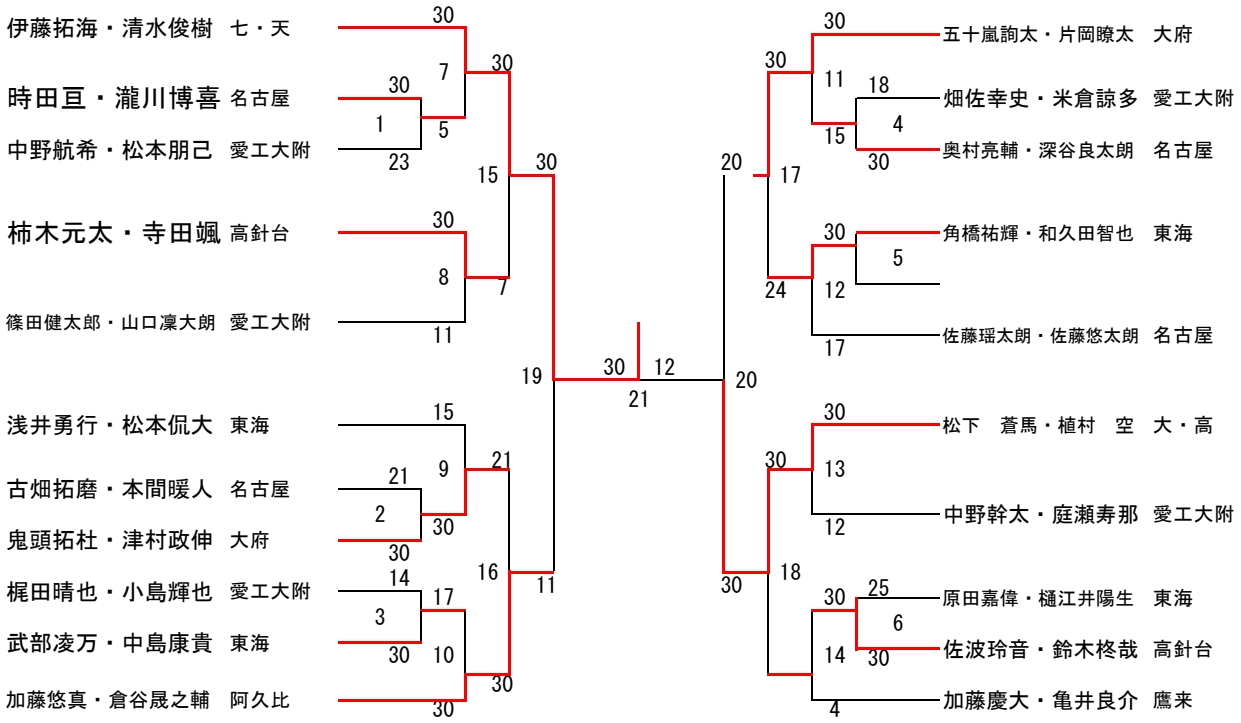
伊藤拓海・清水俊樹　七・天
時田亘・瀧川博喜　名古屋
中野航希・松本朋己　愛工大附
柿木元太・寺田颯　高針台
篠田健太郎・山口凜大朗　愛工大附
浅井勇行・松本侃大　東海
古畑拓磨・本間暖人　名古屋
鬼頭拓杜・津村政伸　大府
梶田晴也・小島輝也　愛工大附
武部凌万・中島康貴　東海
加藤悠真・倉谷晟之輔　阿久比
五十嵐詢太・片岡瞭太　大府
畑佐幸史・米倉諒多　愛工大附
奥村亮輔・深谷良太朗　名古屋
角橋祐輝・和久田智也　東海
佐藤瑶太朗・佐藤悠太朗　名古屋
松下　蒼馬・植村　空　大・高
中野幹太・庭瀬寿那　愛工大附
原田嘉偉・樋江井陽生　東海
佐波玲音・鈴木柊哉　高針台
加藤慶大・亀井良介　鷹来