男子ダブルス

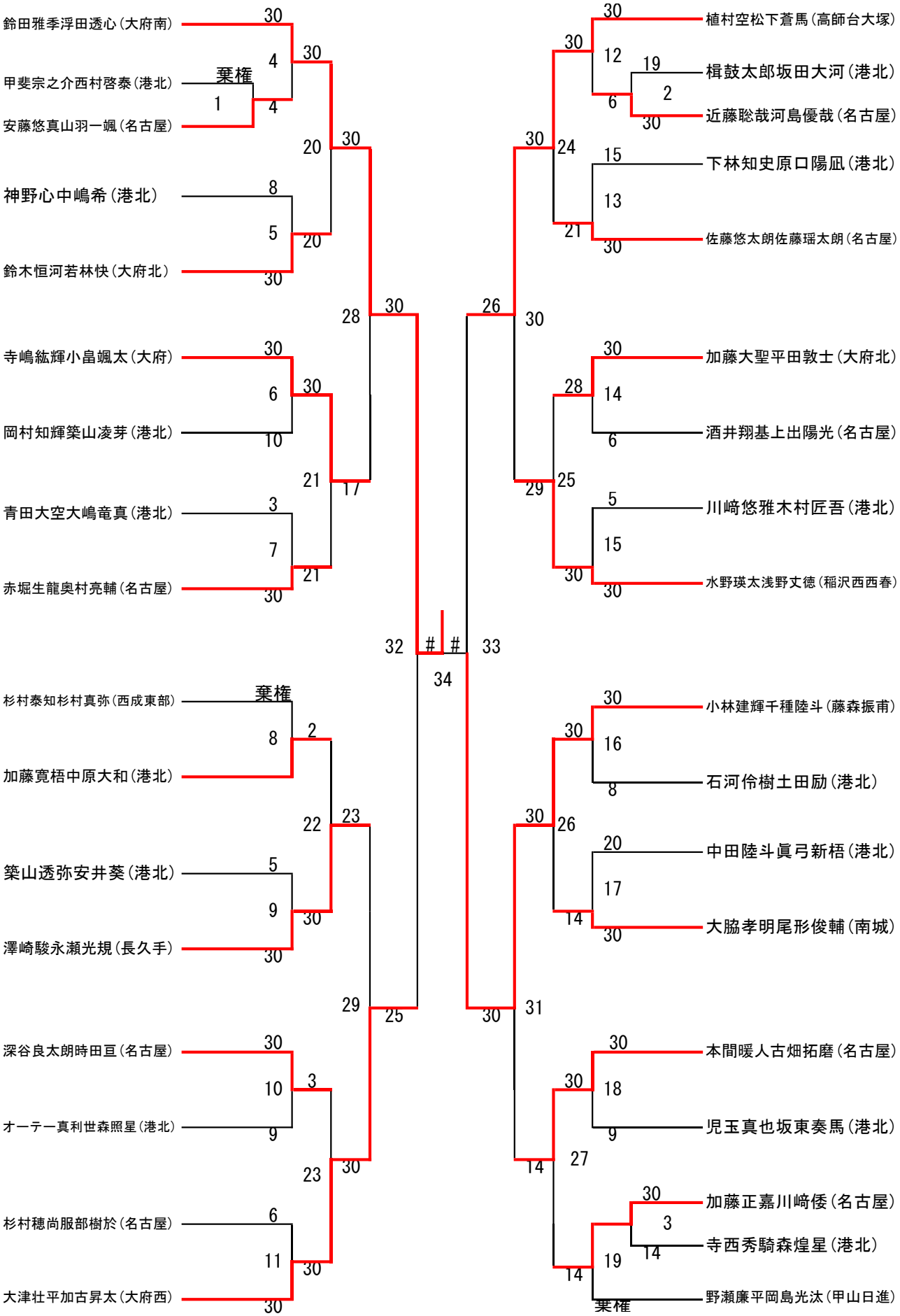
鈴田雅季浮田透心（大府南）
甲斐宗之介西村啓泰（港北）
安藤悠真山羽一颯（名古屋）
神野心中嶋希（港北）
鈴木恒河若林快（大府北）
寺嶋紘輝小畠颯太（大府）
岡村知輝築山凌芽（港北）
青田大空大嶋竜真（港北）
赤堀生龍奥村亮輔（名古屋）
杉村泰知杉村真弥（西成東部）
加藤寛梧中原大和（港北）
築山透弥安井葵（港北）
澤崎駿永瀬光規（長久手）
深谷良太朗時田亘（名古屋）
オーテー真利世森照星（港北）
杉村穂尚服部樹於（名古屋）
大津壮平加古昇太（大府西）
植村空松下蒼馬（高師台大塚）
楫鼓太郎坂田大河（港北）
近藤聡哉河島優哉（名古屋）
下林知史原口陽凪（港北）
佐藤悠太朗佐藤瑶太朗（名古屋）
加藤大聖平田敦士（大府北）
酒井翔基上出陽光（名古屋）
川﨑悠雅木村匠吾（港北）
水野瑛太浅野丈徳（稲沢西西春）
小林建輝千種陸斗（藤森振甫）
石河伶樹土田励（港北）
中田陸斗眞弓新梧（港北）
大脇孝明尾形俊輔（南城）
本間暖人古畑拓磨（名古屋）
児玉真也坂東奏馬（港北）
加藤正嘉川﨑倭（名古屋）
寺西秀騎森煌星（港北）
野瀬廉平岡島光汰（甲山日進）
棄権
棄権
棄権
棄権