女S（2）

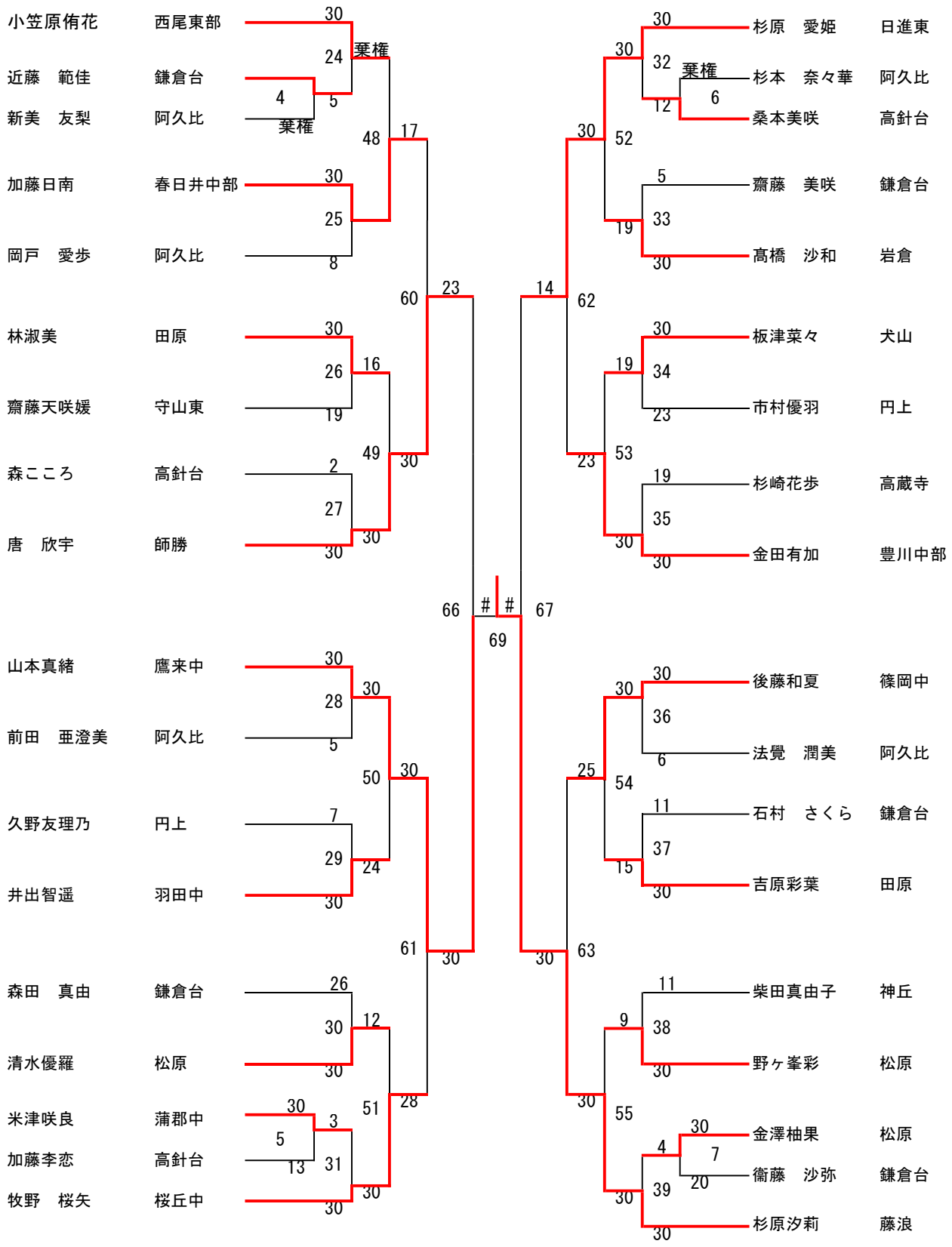
小笠原侑花 西尾東部
近藤　範佳 鎌倉台
新美　友梨 阿久比
加藤日南 春日井中部
岡戸　愛歩 阿久比
林淑美 田原
齋藤天咲媛 守山東
森こころ 高針台
唐　欣宇 師勝
山本真緒 鷹来中
前田　亜澄美 阿久比
久野友理乃 円上
井出智遥 羽田中
森田　真由 鎌倉台
清水優羅 松原
米津咲良 蒲郡中
加藤李恋 高針台
牧野　桜矢 桜丘中
杉原　愛姫 日進東
杉本　奈々華 阿久比
桑本美咲 高針台
齋藤　美咲 鎌倉台
髙橋　沙和 岩倉
板津菜々 犬山
市村優羽 円上
杉崎花歩 高蔵寺
金田有加 豊川中部
後藤和夏 篠岡中
法覺　潤美 阿久比
石村　さくら 鎌倉台
吉原彩葉 田原
柴田真由子 神丘
野ヶ峯彩 松原
金澤柚果 松原
衞藤　沙弥 鎌倉台
杉原汐莉 藤浪
棄権
棄権
棄権
棄権
#
#