女D1

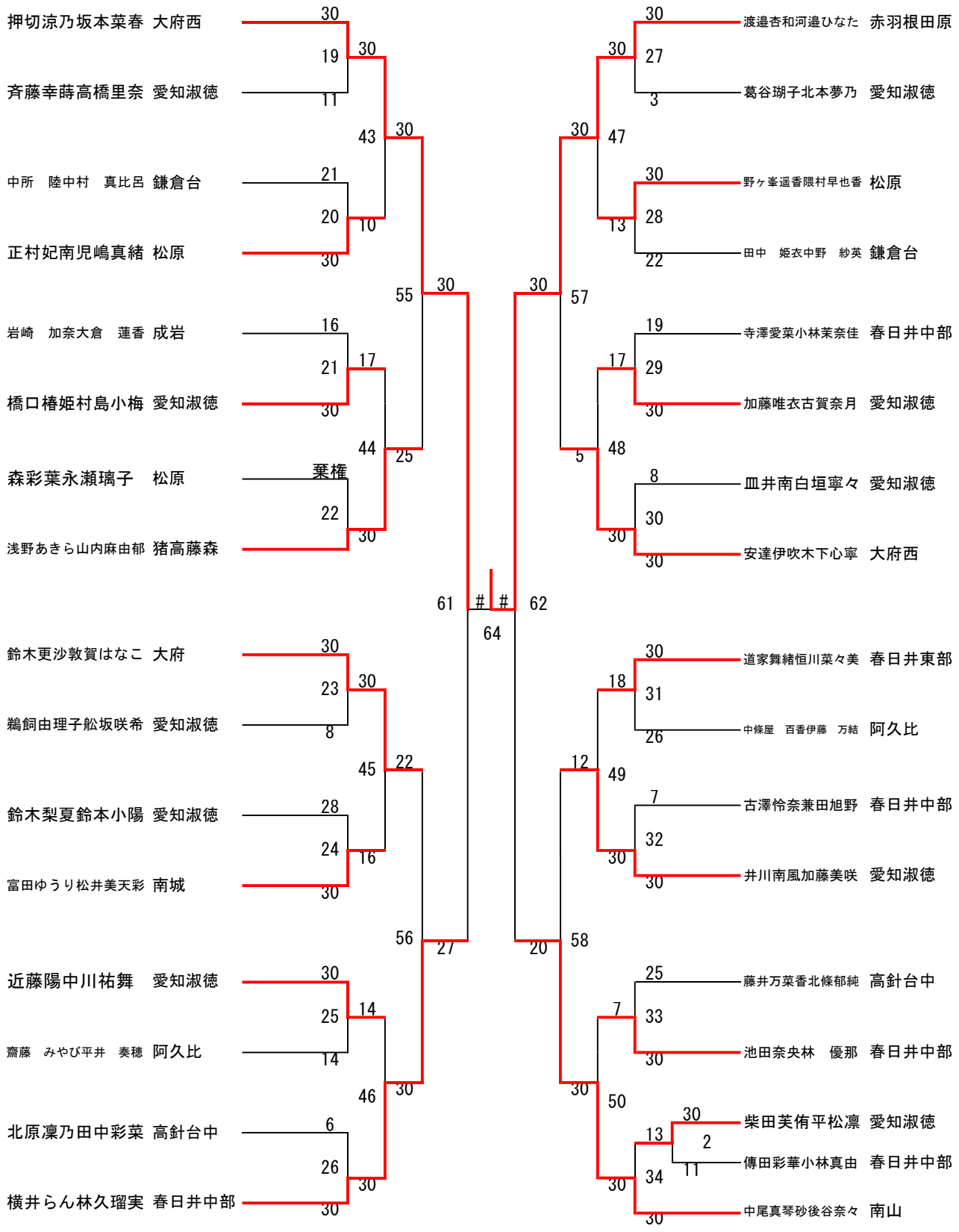
押切涼乃坂本菜春 大府西
斉藤幸蒔高橋里奈 愛知淑徳
中所　陸中村　真比呂 鎌倉台
正村妃南児嶋真緒 松原
岩崎　加奈大倉　蓮香 成岩
橋口椿姫村島小梅 愛知淑徳
森彩葉永瀬璃子　松原
浅野あきら山内麻由郁 猪高藤森
鈴木更沙敦賀はなこ 大府
鵜飼由理子舩坂咲希 愛知淑徳
鈴木梨夏鈴本小陽 愛知淑徳
富田ゆうり松井美天彩 南城
近藤陽中川祐舞　愛知淑徳
齋藤　みやび平井　奏穂 阿久比
北原凜乃田中彩菜 高針台中
横井らん林久瑠実 春日井中部
渡邉杏和河邉ひなた 赤羽根田原
葛谷瑚子北本夢乃 愛知淑徳
野ヶ峯遥香隈村早也香 松原
田中　姫衣中野　紗英 鎌倉台
寺澤愛菜小林茉奈佳 春日井中部
加藤唯衣古賀奈月 愛知淑徳
皿井南白垣寧々 愛知淑徳
安達伊吹木下心寧 大府西
道家舞緒恒川菜々美 春日井東部
中條屋　百香伊藤　万結 阿久比
古澤怜奈兼田旭野 春日井中部
井川南風加藤美咲 愛知淑徳
藤井万菜香北條郁純 高針台中
池田奈央林　優那 春日井中部
柴田芙侑平松凛 愛知淑徳
傳田彩華小林真由 春日井中部
中尾真琴砂後谷奈々 南山
葉権
30 19 11 21 20 30 16 21 30 22 30
30 30 43 21 10 17 44 25
30 55 30
61 # # 62
64
30 23 8 28 24 30 25 14 6 26 30
30 45 22 16 30 14 46 30
56 27
30 30 30 27 3 30 47 30 28 22 13
30 57 19 29 30 17 5 48 8 30 30 30
30 20 58
30 31 26 18 12 49 7 32 30 30 25 33 30 7 30 50 30 34 30 13 2 11 30