女子D1

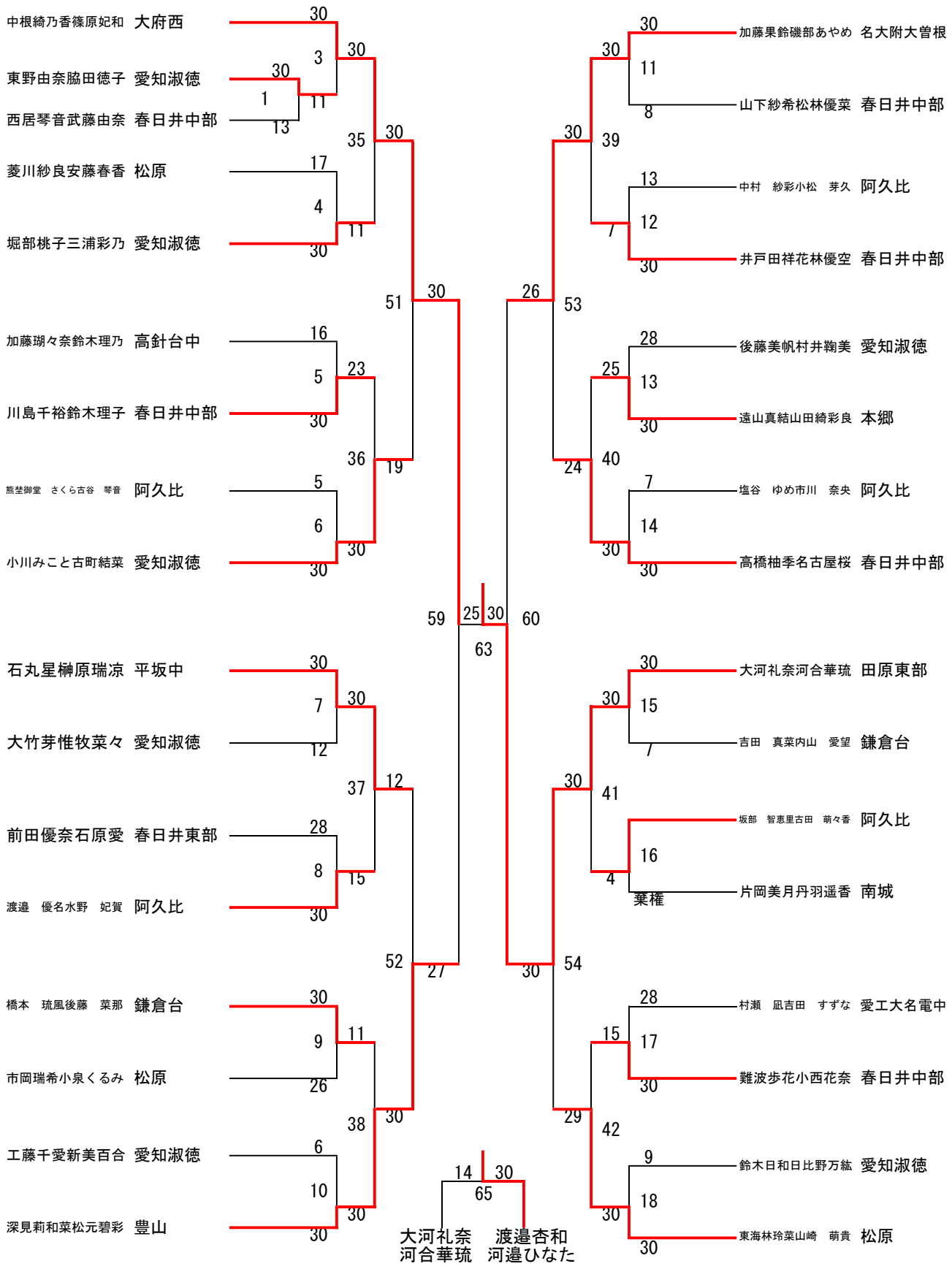
中根綺乃香篠原妃和 大府西
東野由奈脇田徳子 愛知淑徳
西居琴音武藤由奈 春日井中部
菱川紗良安藤春香 松原
堀部桃子三浦彩乃 愛知淑徳
加藤瑚々奈鈴木理乃 高針台中
川島千裕鈴木理子 春日井中部
熊埜御堂 さくら古谷 琴音 阿久比
小川みこと古町結菜 愛知淑徳
石丸星榊原瑞涼 平坂中
大竹芽惟牧菜々 愛知淑徳
前田優奈石原愛 春日井東部
渡邉 優名水野 妃賀 阿久比
橋本 琉風後藤 菜那 鎌倉台
市岡瑞希小泉くるみ 松原
工藤千愛新美百合 愛知淑徳
深見莉和菜松元碧彩 豊山
加藤果鈴磯部あやめ 名大附大曽根
山下紗希松林優菜 春日井中部
中村 紗彩小松 芽久 阿久比
井戸田祥花林優空 春日井中部
後藤美帆村井鞠美 愛知淑徳
遠山真結山田綺彩良 本郷
塩谷 ゆめ市川 奈央 阿久比
高橋柚季名古屋桜 春日井中部
大河礼奈河合華琉 田原東部
吉田 真菜内山 愛望 鎌倉台
坂部 智恵里古田 萌々香 阿久比
片岡美月丹羽遥香 南城
葉権
村瀬 凪吉田 すずな 愛工大名電中
難波歩花小西花奈 春日井中部
鈴木日和日比野万紘 愛知淑徳
東海林玲菜山崎 萌貴 松原
大河礼奈 河合華琉
渡邉杏和 河邉ひなた