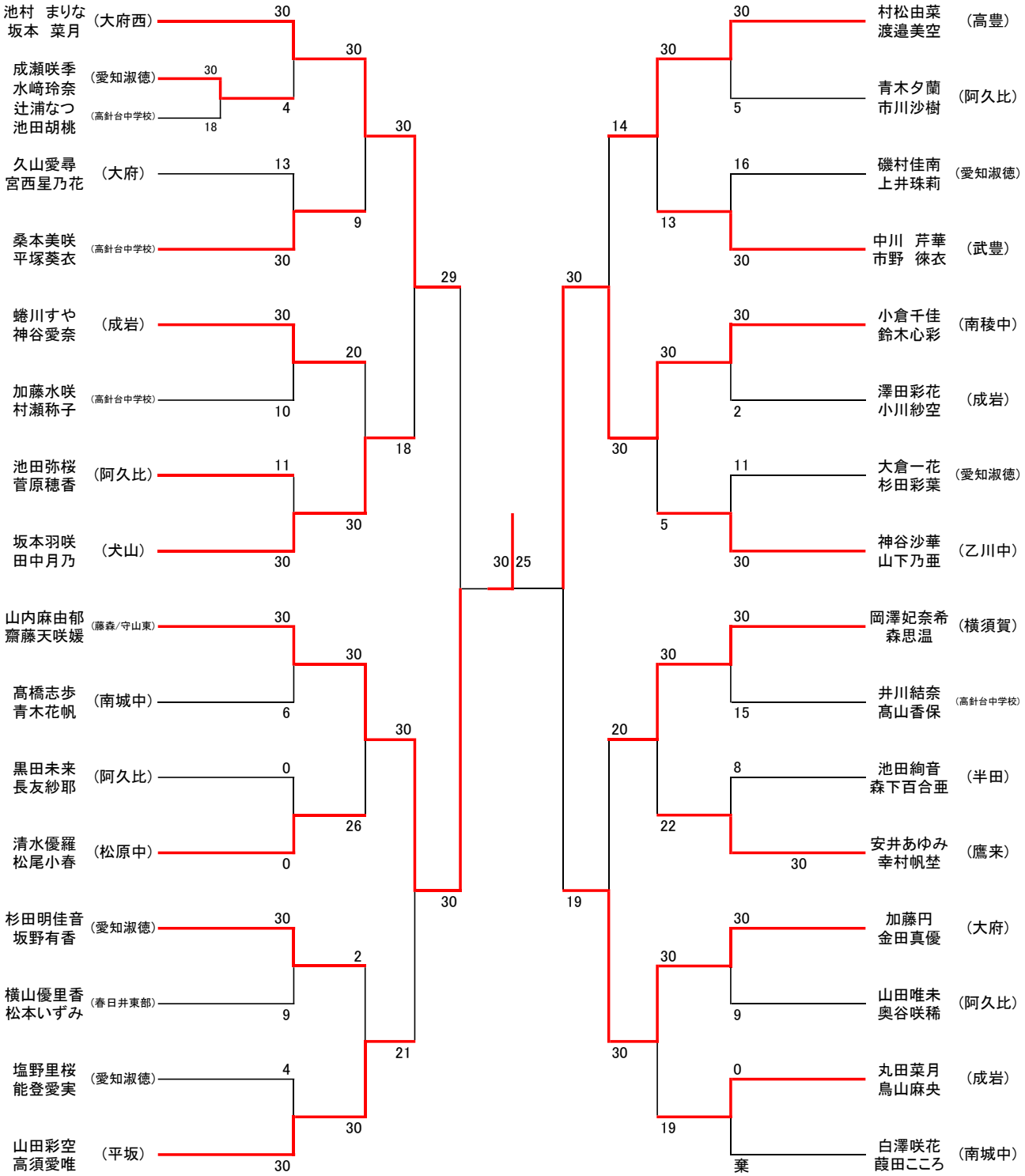
池村　まりな
坂本　菜月
（大府西）
成瀬咲季
水﨑玲奈
辻浦なつ
池田胡桃
（愛知淑徳）
（高針台中学校）
久山愛尋
宮西星乃花
（大府）
桑本美咲
平塚葵衣
（高針台中学校）
蜷川すや
神谷愛奈
（成岩）
加藤水咲
村瀬称子
（高針台中学校）
池田弥桜
菅原穂香
（阿久比）
坂本羽咲
田中月乃
（犬山）
山内麻由郁
齋藤天咲媛
（藤森/守山東）
髙橋志歩
青木花帆
（南城中）
黒田未来
長友紗耶
（阿久比）
清水優羅
松尾小春
（松原中）
杉田明佳音
坂野有香
（愛知淑徳）
横山優里香
松本いずみ
（春日井東部）
塩野里桜
能登愛実
（愛知淑徳）
山田彩空
高須愛唯
（平坂）
村松由菜
渡邉美空
（高豊）
青木夕蘭
市川沙樹
（阿久比）
磯村佳南
上井珠莉
（愛知淑徳）
中川　芹華
市野　徠衣
（武豊）
小倉千佳
鈴木心彩
（南稜中）
澤田彩花
小川紗空
（成岩）
大倉一花
杉田彩葉
（愛知淑徳）
神谷沙華
山下乃亜
（乙川中）
岡澤妃奈希
森思温
（横須賀）
井川結奈
髙山香保
（高針台中学校）
池田絢音
森下百合亜
（半田）
安井あゆみ
幸村帆埜
（鷹来）
加藤円
金田真優
（大府）
山田唯未
奥谷咲稀
（阿久比）
丸田菜月
鳥山麻央
（成岩）
白澤咲花
葭田こころ
（南城中）
棄